Commune déléguée de Noyant la Gravoyère
(commune déléguée de Segré-en-Anjou Bleu)

PLU

Révision

P 7B : PLAN DES SERVITUDES D'UTILITÉ PUBLIQUE

Révision du PLU - 1
Prescrite par délibérations du Conseil Municipal les 21/10/2011 et 30/11/2011
Arrêtée par délibérations du Conseil Communautaire le 25/09/2018 et le 23/10/2018
Enquête publique du 04/03/2019 au 05/04/2019 inclus
Approuvée par délibération du Conseil Communautaire le 28/05/2019

Vu pour être annexé à la délibération du Conseil Communautaire
en date du 28/05/2019
Le Président :

URBA OUEST CONSEIL
Parc d'activités des Estuaires - 1 allée du Rocheteur - 44590 DERVAL
Tél. 02 40 55 48 57 - urbaouestconseil@orange.fr

PM1 : (PPR Minier)

- Zones de tassements
- Zones de vigilance
- Emprise des anciens travaux miniers

Aléa d'éffondrement localisé lié aux galeries minières

- Faible
- Moyen
- Fort

Zones de glissements

- Faible

T1 Voies Ferrées

PT1/PT2/PT3 TELECOMMUNICATIONS

A4 Conservation des eaux

AC1 Monuments historiques

I 4 Electricité

AS1 Conservation des eaux (Perimètre éloigné du capatge d'eau de St Aubin du Pavoil)

T7 : Tout le territoire

Echelle : 1/6500 ème

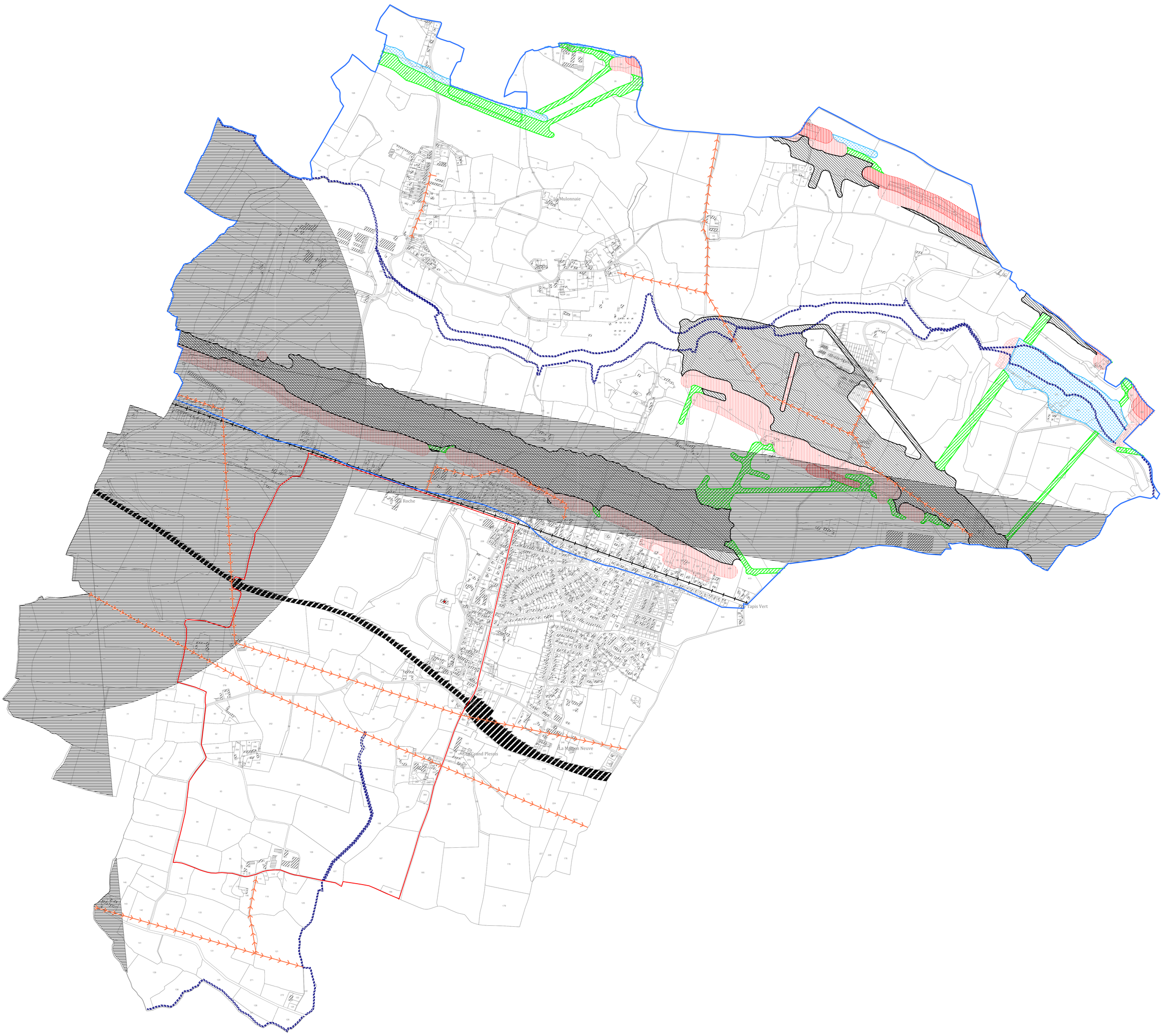

AC 1 - MONUMENTS HISTORIQUES

Servitudes de protection des monuments historiques.
Code du patrimoine (livre VI) du 20 février 2004 (incluant, entre autres, la loi du 31 décembre 1913),
décret n° 2007-487 du 30 mars 2007.

NATURE : Obligation pour tout propriétaire de biens de solliciter l'accord préalable du service responsable pour toute restauration, travaux, destruction, modification ou changement d'affectation.

LOCALISATION et **DATE D'ETABLISSEMENT** : Périmètre de protection modifié du monument historique inscrit :
- **Château de la Roche**, inscrit le ***5 mai 2003***, PPM du ***26 septembre 2008***.

SERVICE RESPONSABLE : Service territorial de l'architecture et du patrimoine - 10bis, rue du Canal / 18, rue du Cornet - 49100 ANGERS.

I 4 - ÉLECTRICITÉ

Servitudes relatives à l'établissement des canalisations électriques.
Loi du 15 juin 1906 (art. 12) modifiée.
Décret n° 70-492 du 11 juin 1970 modifié par
Décret n° 85-1109 du 15 octobre 1985.

NATURE : Servitudes d'ancrage, d'appui, d'abattage et d'élagage d'arbres, de libre passage.

LOCALISATION : Lignes HTA (cf. plan des servitudes du précédent document).

SERVICE RESPONSABLE : Électricité réseau distribution de France - Services Anjou - Groupe qualité réseaux - 25, avenue de La Fontaine - ZI - BP 81 - 49071 BEAUCOUZE CEDEX.

PM1 - RISQUES MINIERS

Plan de prévention des risques naturels.
Loi du 2 février 1995 dite « Loi Barnier ».
Article L.562-1 du Code de l'Environnement.

LOCALISATION : Anciennes mines de fer du bassin de Segré (conformément au dossier en votre possession).

DATE D'ETABLISSEMENT :

■ Plan de prévention des risques naturels prévisibles liés aux **risques miniers du bassin du Segréen**, approuvé par arrêté préfectoral D3-2009 n° 404 en date du ***26 juin 2009***.

SERVICE RESPONSABLE : Direction départementale des Territoires - Service urbanisme, aménagement, risques - Cité administrative - 49047 ANGERS CEDEX 01.

PT 1 - TÉLÉCOMMUNICATIONS

Servitudes relatives aux transmissions radioélectriques concernant la protection des centres de réception contre les perturbations électromagnétiques.
Code des postes et télécommunications : art. L.57 à L.62 inclus et R.27 à R.39.

NATURE : Zone de protection de 1 500 m. autour du centre de réception.

LOCALISATION : Station hertzienne du **château d'eau de Bel-Air** de Combrée, n° ANFR 049-014-0067.

SERVICE RESPONSABLE : Ministère de l'Intérieur – DSIC/GMN/CIS – Préfecture de Haute-Garonne – Place Saint-Étienne – 31038 TOULOUSE CEDEX.

PT 2 - TÉLÉCOMMUNICATIONS

Servitudes relatives aux transmissions radioélectriques concernant la protection contre les obstacles des centres d'émission et de réception exploités par l'État.
Code des postes et télécommunications : art. L.54 à L.56 et R.21à R.26 et R.39.

NATURE : Droit de faire procéder à des modifications dans les zones de dégagement ou de refuser des aménagements.

LOCALISATION : Station hertzienne du **château d'eau de Bel-Air** de Combrée ; faisceaux hertziens **Combrée – Champigné** et **Combrée – La Pommeraye**.

SERVICE RESPONSABLE : Ministère de l'Intérieur – DSIC/GMN/CIS – Préfecture de Haute-Garonne – Place Saint-Étienne – 31038 TOULOUSE CEDEX.

PT 3 - TÉLÉCOMMUNICATIONS

Servitudes relatives aux communications téléphoniques et télégraphiques concernant l'établissement et le fonctionnement des lignes et des installations de télécommunications (lignes et installations téléphoniques et télégraphiques).
Code des postes et télécommunications : art. L.46 à L.53 et D.408 à D.411.

NATURE : Droit pour l'État d'établir :

- des supports à l'extérieur des murs ou façades donnant sur la voie publique, sur les toits et terrasses des bâtiments si l'on peut y accéder de l'extérieur, dans les parties communes des propriétés bâties à usage collectif ;
- des conduits et supports sur le sol et le sous-sol des propriétés non bâties et non fermées de murs ou de clôtures.

LOCALISATION : Câbles n° **49-210** et **219** Noyant-La-Gravoyère - Pouancé.

SERVICE RESPONSABLE : France-Télécom – UPRO Pays de la Loire – 5, rue du Moulin de la Garde – BP 53149 – 44331 NANTES CEDEX 3.

T 1 - VOIES FERRÉES

Servitudes relatives aux chemins de fer.
Loi du 15 juillet 1845 modifiée.
Décret-Loi du 30 octobre 1935 modifié par
la Loi du 27 octobre 1942

NATURE : Servitudes d'alignement, non-aedificandi, non-plantandi, de débroussaillement, d'élagage et de libre passage.

LOCALISATION : De part et d'autre du domaine public ferroviaire existant sur le territoire communal : **ligne n° 460 000 Sablé – Montoir-de-Bretagne**.

SERVICE RESPONSABLE : Direction régionale de la SNCF – Délégation territoriale de l'immobilier Ouest - 23, rue Pierre Brossolette – 37700 SAINT-PIERRE-DES-CORPS.

T 7 - RELATIONS AÉRIENNES (Installations particulières)

Servitudes aéronautiques instituées pour la protection de la circulation aérienne.
Servitudes à l'extérieur des zones de dégagement concernant des installations particulières.
Code de l'aviation civile : art. R.244-1, D.244-1 à D.244-4.
Code de l'urbanisme : art. L.126 et R.126-1.
Arrêté et circulaire du 25 juillet 1990.

NATURE : Interdiction de créer certaines installations déterminées par arrêtés ministériels qui, en raison de leur hauteur, seraient susceptibles de nuire à la navigation aérienne, et cela en dehors de zones de dégagement.

LOCALISATION : Applicable sur tout le territoire national.

SERVICE RESPONSABLE : Direction générale de l'aviation civile - DSAC/Ouest – Délégation Pays de la Loire - Aéroport de Nantes Atlantique – BP 4309 - 44343 BOUGUENAIS CEDEX.

A 4 - CONSERVATION DES EAUX

Servitudes concernant les terrains riverains des cours d'eau non domaniaux
ou compris dans l'emprise du lit de ces cours d'eau.
Loi du 3 avril 1983 : art. 30 à 32.
Décrets n° 59-96 et 60-419 des 7 janvier 1959 et 25 avril 1960.
Code rural : art. 100 et 101. Nouveau code rural : art. 114 et suivants.
Loi du 3 janvier 1992 (sur l'eau).
Loi du 2 février 1995 (Barnier/environnement)

NATURE : Servitude de libre passage des agents et des engins mécaniques pour l'entretien, le curage et l'essartage le long du cours d'eau sur une largeur de 4 mètres.

LOCALISATION et **DATE D'ETABLISSEMENT** : Rivière **la Verzée** ; ruisseaux **la Fosse, la Grée** (arrêté préfectoral DDA 80-223 du ***21 juillet 1980***, modifié le ***20 août 1980***) ; ruisseau **le Misengrain** (arrêté préfectoral SH 89-55 du ***7 septembre 1989***).

SERVICE RESPONSABLE : Direction départementale des Territoires - Cité administrative - 49047 ANGERS CEDEX.

AS 1 - CONSERVATION DES EAUX

Servitudes résultant de l'instauration de périmètres de protection
des eaux potables et minérales.
Code de la santé publique : art. L.20 modifié et L. 736.
Loi n° 64-1245 du 16 décembre 1964.
Décret n° 61-859 du 1er août 1961 modifié par
Décrets n° 67-1093 et 89-3 des 15 décembre 1967 et 3 janvier 1989.

NATURE : Détermination des périmètres de protection des points de prélèvement, par l'acte portant déclaration d'utilité publique des travaux de prélèvement d'eau destinée à l'alimentation des collectivités humaines.
Les périmètres de protection comportent : le périmètre de protection immédiate, le périmètre de protection rapprochée et le périmètre de protection éloignée.
Ces périmètres sont déterminés au vu du rapport géologique établi par un hydrogéologue agréé en matière d'hygiène publique et, en considération de la nature des terrains, après consultation d'une conférence inter-services, après avis du conseil départemental d'hygiène et, le cas échéant, du conseil supérieur d'hygiène.

LOCALISATION et **DATE D'ETABLISSEMENT** : Protection du captage d'eau potable (**prise d'eau de l'Oudon**), arrêté préfectoral D3-2005 n° 728 du ***11 octobre 2005***.

SERVICE RESPONSABLE : Syndicat intercommunal d'alimentation en eau potable (SIAEP) du Segréen – 4, rue Gillier – 49500 SEGRÉ.

AC 1

MONUMENTS HISTORIQUES

I - GENERALITES

Servitudes de protection des monuments historiques.

Loi du 31 décembre 1913 modifiée et complétée par les lois du 31 décembre 1921, 23 juillet 1927, 27 août 1941, 25 février 1943, 10 mai 1946, 21 juillet 1962, 30 décembre 1966, 23 décembre 1970, 31 décembre 1976. 30 décembre 1977, 15 juillet 1980, 12 juillet 1985 et du 6 janvier 1986, et par les décrets du 7 janvier 1959, 18 avril 1961, 6 février 1969, 10 septembre 1970. 7 juillet 1977 et 15 novembre 1984.

Loi du 2 mai 1930 (art. 28) modifiée par l'article 72 de la loi n° 83-8 du 7 janvier 1983.

Loi n° 79-1150 du 29 décembre 1979 relative à la publicité, aux enseignes et pré enseignes, complétée par la loi n° 85-729 du 18 juillet 1985 et décrets d'application n° 80-923 et n° 80-924 du 21 novembre 1980, n° 82.211 du 24 février 1982, n° 82-220 du 25 février 1982, n° 82-723 du 13 août 1982, n° 82-764 du 6 septembre 1982, n° 82-1044 du 7 décembre 1982 et n° 89-422 du 27 juin 1989.

Décret du 18 mars 1924 modifié par le décret du 13 janvier 1940 et par le décret n° 70-836 du 10 septembre 1970 (art. 11), n° 84-1006 du 15 novembre 1984. ,

Décret n° 70-836 du 10 septembre 1970 pris pour l'application de la loi du 30 décembre 1966, complété par le décret n° 82-68 du 20 janvier 1982 (art. 4).

Décret n° 70-837 du 10 septembre 1970 approuvant le cahier des charges - types pour l'application de l'article 2 de la loi du 30 décembre 1966.

Code de l'urbanisme, articles L. 410-1, L. 421-1, L. 421-6. L. 422-1. L. 422-2. L. 422-4, L. 430-1, L 430-8, L. 441-1, L. 441-2, R. 410-4, R. 410-13, R. 421-19, R. 421-36, R. 421-38, R. 422-8. R. 421-38-1. R. 421-38-2, R. 421-38-3, R. 421-38-4, R. 421-38-8, R. 430-4, R. 430-5, R. 430-9, R. 430-10, R. 430-12, R. 430-15-7. R. 430-26, R. 430-27, R. 441-3, R. 442-1, R. 442-4-8, R. 442-4-9, R. 442-6, R. 442-6-4, R. 442-11-1, R. 442-12, R. 442-13, R. 443-9, R. 443-10, R. 443-13.

Code de l’expropriation pour cause d'utilité publique, article R. 11-15 et article 11 de la loi du 31 décembre 1913.

Décret n° 79-180 du 6 mars 1979 instituant des services départementaux de l’architecture.

Décret n° 79-181 du 6 mars 1979 instituant des délégués régionaux à l'architecture et à l'environnement.

Décret n°" 80-911 du 20 novembre 1980 portant statut particulier des architectes en chef des monuments historiques modifié par le décret n° 88-698 du 9 mai 1988.

Décret n° 84-145 du 27 février 1984 ponant statut particulier des architectes des bâtiments de France.

Décret n° 84-1007 du 15 novembre 1984 instituant auprès des préfets de région une commission régionale du patrimoine historique, archéologique et ethnologique.

Décret n° 85-771 du 24 juillet 1985 relatif à la commission supérieure des monuments historiques.

Décret n° 86-538 du 14 mars 1986 relatif aux attributions et à l'organisation des directions régionales des affaires culturelles.

Circulaire du 2 décembre 1977 (ministère de la culture et de l'environnement) relative au report en annexe des plans d'occupation des sols, des servitudes d'utilité publique concernant les monuments historiques et les sites.

Circulaire n° 80-51 du 15 avril 1980 (ministère de l'environnement et du cadre de vie) relative à la responsabilité des délégués régionaux à l'architecture et à l'environnement en matière de protection des sites, abords et paysages.

Ministère de la culture et de la communication (direction du patrimoine).

Ministère de l'équipement. du logement, des transports et de la mer (direction de l'architecture et de l'urbanisme).

II - PROCEDURE D'INSTITUTION

A -PROCEDURE

a) Classement
(Loi du 31 décembre 1913 modifiée)

Sont susceptibles d'être classés :

- les immeubles par nature qui, dans leur totalité ou en partie, présentent pour l'histoire ou pour l'art un intérêt public ;
- les immeubles qui renferment des stations ou des gisements préhistoriques ou encore des monuments mégalithiques ;
- les immeubles dont le classement est nécessaire pour isoler, dégager, assainir ou mettre en valeur un immeuble classé ou proposé au classement;
- d'une façon générale, les immeubles nus ou bâtis situés dans le champ de visibilité d'un immeuble classé ou proposé au classement.

L'initiative du classement appartient au ministre chargé de la culture. La demande de classement peut également être présentée par le propriétaire ou par toute personne physique ou morale y ayant intérêt. La demande de classement est adressée au préfet de région qui prend l'avis de la commission régionale du patrimoine historique, archéologique et ethnologique. Elle est adressée au ministre chargé de la culture lorsque l'immeuble est déjà inscrit sur l'inventaire supplémentaire des monuments historiques.

Le classement est réalisé par arrêté du ministre chargé de la culture après avis de la commission supérieure des monuments historiques,

A défaut de consentement du propriétaire, le classement est prononcé par décret en Conseil d'Etat après avis de la commission supérieure des monuments historiques.

Le recours pour excès de pouvoir contre la décision de classement est ouvert à toute personne intéressée à qui la mesure fait grief.

Le déclassement partiel ou total est prononcé par décret en Conseil d'Etat. après avis de la commission supérieure des monuments historiques, sur proposition du ministre chargé des

b) Inscription sur l'inventaire supplémentaire des monuments historiques

Sont susceptibles d'être portés sur cet inventaire :

- les immeubles bâtis ou parties d'immeubles publics ou privés, qui. sans justifier une demande de classement immédiat, présentent un intérêt d'histoire ou d'art suffisant pour en rendre désirable la préservation (décret du 18 avril 1961 modifiant l'article 2 de la loi de 1913) ;

- les immeubles nus ou bâtis situés dans le champ de visibilité d'un immeuble classé ou inscrit (loi du 25 février 1943).

Il est possible de n'inscrire que certaines parties d'un édifice.

L'initiative de l'inscription appartient au préfet de région (art. 1 du décret n° 84-1006 du 15 novembre 1984). La demande d'inscription peut également être présentée par le propriétaire ou toute personne physique ou morale y ayant intérêt. La demande d'inscription est adressée au préfet de région.

L'inscription est réalisée par le préfet de région après avis de la commission régionale du patrimoine historique, archéologique et ethnologique. Le consentement du propriétaire n'est pas requis.

Le recours pour excès de pouvoir est ouvert à toute personne intéressée à qui la mesure fait grief.

c) Abords des monuments classés ou inscrits

Dès qu'un monument a fait l'objet d'un classement ou d'une inscription sur l'inventaire, il est institué pour sa protection et sa mise en valeur un périmètre de visibilité de 500 mètres (1) dans lequel tout immeuble nu ou bâti visible du monument protégé ou en même temps que lui est frappé de la servitude des “ abords ” dont les effets sont visés au III A-2° (art. 1 et 3 de la loi du 31 décembre 1913 sur les monuments historiques).

La servitude des abords est suspendue par la création d'une zone de protection du patrimoine architectural et urbain (art. 70 de la loi n° 83-8 du 7 janvier 1983), par contre elle est sans incidence sur les immeubles classés ou inscrits sur l'inventaire supplémentaire.

L'article 72 de la loi n° 83-8 du 7 janvier 1983 relative à la répartition de compétences entre les communes, les départements, les régions et l'Etat a abrogé les articles 17 et 28 de la loi du 2 mai 1930 relative à la protection des monuments naturels et des sites, qui permettaient d'établir autour des monuments historiques une zone de protection déterminée comme en matière de protection des sites. Toutefois, les zones de protection créées en application des articles précités de la loi du 2 mai 1930 continuent à produire leurs effets jusqu'à leur suppression ou leur remplacement par des zones de protection du patrimoine architectural et urbain.

Dans ces zones, le permis de construire ne pourra être délivré qu'avec l'accord exprès du ministre chargé des monuments historiques et des sites ou de son délégué ou de l'autorité mentionnée dans le décret instituant la zone de protection (art. R. 421-38-6 du code de l'urbanisme).

B - INDEMNISATION

a) Classement

Le classement d'office peut donner droit à indemnité au profit du propriétaire, s'il résulte des servitudes et obligations qui en découlent, une modification de l'état ou de l'utilisation des lieux déterminant un préjudice direct matériel et certain.

La demande d'indemnité devra être adressée au préfet et produite dans les six mois à dater de la notification du décret de classement. Cet acte doit faire connaître au propriétaire son droit éventuel à indemnité (Cass. civ. 1, 14 avril 1956 : JC, p. 56, éd. G-, IV, 74).

A défaut d'accord amiable, l'indemnité est fixée par le juge de l'expropriation saisi par la partie la plus diligente (loi du 30 décembre 1966, article 1, modifiant l'article 5 de la loi du 31 décembre 1913, décret du 10 septembre 1970, article 1 à 3). L'indemnité est alors fixée dans !es conditions prévues à l'article 13 de l'ordonnance du 23 octobre 1958 (art. L. 13-4 du code de l'expropriation).

Les travaux de réparation ou d'entretien et de restauration exécutés à l'initiative du propriétaire après autorisation et sous surveillance des services compétents, peuvent donner lieu à participation de l'Etat qui peut atteindre 50 p. 100 du montant total des travaux.

Lorsque l'Etat prend en charge une partie des travaux, l'importance de son concours est fixée en tenant compte de l'intérêt de l'édifice, de son état actuel, de la nature des travaux projetés et enfin des sacrifices consentis par les propriétaires ou toutes autres personnes intéressées à la conservation du monument (décret du 18 mars 1924, art. 11).

b) Inscription sur l'inventaire supplémentaire des monuments historiques

Les travaux d'entretien et de réparation que nécessite la conservation de tels immeubles ou parties d'immeubles peuvent, le cas échéant, faire l'objet d'une subvention de l'Etat dans la limite de 40 p. 100 de la dépense engagée. Ces travaux doivent être exécutés sous le contrôle du service des monuments historiques (Loi de finances du 24 mai 1951).

c) Abords des monuments classés ou inscrits

Aucune indemnisation n'est prévue.

---

(1) L'Expression “ périmètre de 500 mètres ” employée par la loi doit s'entendre de la distance de 500 mètres entre l'immeuble classé ou inscrit et la construction projetée (Conseil d'Etat, 29 Janvier 1971, S.C.I. “ La Charmille de Monsoult ” :
rec. p. 87, et 15 janvier 1982, Société de construction “ Résidence Val Saint-Jacques ” : DA 1982 n° 112).

C - PUBLICITE

a) Classement et inscription sur t'inventaire des monuments historiques

Publicité annuelle au Journal officiel de la République française.
Notification aux propriétaires des décisions de classement ou d'inscription sur l'inventaire.

b) Abords des monuments classés ou inscrits

Les propriétaires concernés sont informés à l'occasion de la publicité afférente aux décisions de classement ou d'inscription.

La servitude “ abords ” est indiquée au certificat d'urbanisme.

III - EFFETS DE LA SERVITUDE

A - PREROGATIVES DE LA PUISSANCE PUBLIQUE

1° Prérogatives exercées directement par la puissance publique

a) Classement

Possibilité pour le ministre chargé des affaires culturelles de faire exécuter par les soins de l'administration et aux frais de l'Etat et avec le concours éventuel des intéressés, les travaux de réparation ou d'entretien juges indispensables à la conservation des monuments classés (art. 9 de la loi modifiée du 31 décembre 1913).

Possibilité pour le ministre chargé des affaires culturelles de faire exécuter d'office par son administration les travaux de réparation ou d'entretien faute desquels la conservation serait gravement compromise et auxquels le propriétaire n'aurait pas procédé après mise en demeure ou décision de la juridiction administrative en cas de contestation. La participation de l'Etat au coût des travaux ne pourra être inférieure à 50 p. 100. Le propriétaire peut s'exonérer de sa dette en faisant abandon de l'immeuble à l'Etat (loi du 30 décembre 1966, art. 2 ; décret no 70-836 du 10 septembre 1970, titre 11) (1).

Possibilité pour le ministre chargé des affaires culturelles, de poursuivre I'expropriation de I'immeuble au nom de l'Etat, dans le cas où les travaux de réparation ou d'entretien, faute desquels la conservation serait gravement compromise, n'auraient pas été entrepris par le propriétaire après mise en demeure ou décision de la juridiction administrative en cas de contestation (art. 9-1 de la loi du 31 décembre 1913 : décret n° 70-836 du 10 septembre 1970, titre III).

Possibilité pour le ministre chargé des affaires culturelles, de poursuivre I'expropriation de I'immeuble au nom de l'Etat, dans le cas où les travaux de réparation ou d'entretien, faute desquels la conservation serait gravement compromise, n'auraient pas été entrepris par le propriétaire après mise en demeure ou décision de la juridiction administrative en cas de contestation (art. 9-1 de la loi du 31 décembre 1913 : décret n° 70-836 du 10 septembre 1970, titre III).

Possibilité pour le ministre chargé des affaires culturelles de poursuivre, au nom de l'Etat, l'expropriation d'un immeuble classé ou en instance de classement en raison de l'intérêt public qu'il offre

du point de vue de l'histoire ou de l'art. Cette possibilité est également offerte aux départements et aux communes (art. 6 de la loi du 31 décembre 1913).

Possibilité pour le ministre chargé des affaires culturelles de poursuivre l'expropriation d'un immeuble non classé. Tous les effets du classement s'appliquent au propriétaire dès que l'administration lui a notifié son intention d'exproprier. Ils cessent de s'appliquer si la déclaration d'utilité publique n'intervient pas dans les douze mois de cette notification (art. 7 de la loi du 31 décembre 1913).

Possibilité de céder de gré à gré à des personnes publiques ou privées les immeubles classés expropriés. La cession à une personne privée doit être approuvée par décret en Conseil d'Etat (art. 9-2 de la loi du 31 décembre 1913, décret n° 70-836 du 10 septembre 1970).

b) inscription sur l'inventaire supplémentaire des monuments historiques

Possibilité pour le ministre chargé des affaires culturelles d'ordonner qu'il soit sursis à des travaux devant conduire au morcellement ou au dépeçage de l'édifice dans le seul but de vendre des matériaux ainsi détachés. Cette possibilité de surseoir aux travaux ne peut être utilisée qu'en l'absence de mesure de classement qui doit en tout état de cause. intervenir dans le délai de cinq ans.

---

l) Lorsque l'administration se charge de la réparation ou de l'entretien d'un immeuble classé, l'Etat répond des dommages causés au propriétaire, par l'exécution des travaux ou à l'occasion de ces travaux, sauf faute du propriétaire ou cas de force majeure (Conseil d'Etat, 5 mars 1982. Guetre Jean : rec., p. 100).

2° Obligations de faire imposées au propriétaire

a) Classement
(Art. 9 de la loi du 31 décembre 1913 et art. 10 du décret du 18 mars 1924)

Obligation pour le propriétaire de demander l'accord du ministre chargé des monuments historiques avant d'entreprendre tout travail de restauration, de réparation ou de modification, de procéder à tout déplacement ou destruction de l'immeuble. La démolition de ces immeubles demeure soumise aux dispositions de la loi du 31 décembre 1913 (art. L. 430-1, dernier alinéa, du code de l'urbanisme).

Les travaux autorisés sont exécutés sous la surveillance du service des monuments historiques. Il est à noter que les travaux exécutés sur les immeubles classés sont exemptés de permis de construire (art. R. 422-2 b du code de l'urbanisme), dès lors qu'ils entrent dans le champ d'application du permis de construire.

Lorsque les travaux nécessitent une autorisation au titre des installations et travaux divers du code de l'urbanisme (art. R. 442-2), le service instructeur doit recueillir l'accord du ministre chargé des monuments historiques, prévu à l'article 9 de la loi du 31 décembre 1913. Cette autorisation qui doit être accordée de manière expresse, n'est soumise à aucun délai d'instruction et peut être délivrée indépendamment de l'autorisation d'installation et travaux divers. Les mêmes règles s'appliquent pour d'autres travaux soumis à autorisation ou déclaration en vertu du code de l'urbanisme (clôtures, terrains de camping et caravanes, etc.).

Obligation pour le propriétaire, après mise en demeure, d'exécuter les travaux d'entretien ou de réparation faute desquels la conservation d'un immeuble classé serait gravement compromise. La mise en demeure doit préciser le délai d'exécution des travaux et la part des dépenses qui sera supportée par l'Etat et qui ne pourra être inférieure à 50 p. 100.

Obligation d'obtenir du ministre chargé des monuments historiques, une autorisation spéciale pour adosser une construction neuve à un immeuble classé (art 12 de la loi du 31 décembre 1913). Aussi, le permis de construire concernant un immeuble adossé à un immeuble classé ne peut être délivré qu'avec l'accord exprès du ministre chargé des monuments historiques ou de son délégué (art. R. 421-38-3 du code de l'urbanisme) (1).

Ce permis de construire ne peut être obtenu tacitement (art. R. 421-12 et R. 421-19 b du code de l'urbanisme). Un exemplaire de la demande de permis de construire est transmis par le service instructeur, au directeur régional des affaires culturelles (art. R. 421-38-3 du code de l'urbanisme).

Lorsque les travaux concernant un immeuble adossé à un immeuble classé sont exemptés de permis de construire mais soumis au régime de déclaration en application de l'article L. 422-2 du code de l'urbanisme, le service instructeur consulte l'autorité visée à l'article R. 421-38-3 du code de l'urbanisme. L'autorité ainsi concernée fait connaître à l'autorité compétente son opposition ou les prescriptions qu'elle demande dans un délai d'un mois à dater de la réception de la demande d'avis par l'autorité consultée. A défaut de réponse dans ce délai, elle est réputée avoir émis un avis favorable (art. R. 422-8 du code de l'urbanisme).

Le propriétaire qui désire édifier une cloture autour d'un immeuble classé, doit faire une déclaration de clôture en mairie,qui tient lieu de la demande d'autorisation prévue à l'article 12 de la loi du 31 décembre 1913.

Obligation pour le propriétaire d'un immeuble classé d'aviser l'acquéreur, en cas d'aliénation, de l'existence de cette servitude.

Obligation pour le propriétaire d'un immeuble classé de notifier au ministre chargé des affaires culturelles toute aliénation quelle qu'elle soit, et ceci dans les quinze jours de sa date.

Obligation pour le propriétaire d'un immeuble classé d'obtenir du ministre chargé des affaires culturelles, un accord préalable quant à l'établissement d'une servitude conventionnelle.

b) Inscription sur l'inventaire supplémentaire des monuments historiques
(Art. 2 de la loi du 31 décembre 1913 et art. 12 du décret du 18 mars 1924)

Obligation pour le propriétaire d'avertir le Directeur régional des affaires culturelles quatre mois avant d'entreprendre les travaux modifiant l'immeuble ou la partie d'immeuble inscrit. Ces travaux sont obligatoirement soumis à permis de construire dès qu'ils entrent dans son champ d'application (art. L. 422-4 du code de l'urbanisme).

---

(1) Les dispositions de cet article ne sont applicables qu'aux projets de construction jouxtant un immeuble bâti et non aux terrains limitrophes (Conseil d'Etat, 15 mai 1981, Mme Castel : DA 1981, n° 212).

Le ministre peut interdire les travaux qu'en engageant la procédure de classement dans les quatre mois, sinon le propriétaire reprend sa liberté (Conseil d'Etat. 2 janvier 1959, Dame Crozes : rec., p. 4).

Obligation pour le propriétaire qui désire démolir partiellement ou totalement un immeuble inscrit, de solliciter un permis de démolir. Un exemplaire de la demande est transmis au directeur régional des affaires culturelles (art. R. 430-4 et R. 430-5 du code de l'urbanisme). La décision doit être conforme à I'avis du ministre chargé des monuments historiques ou de son délégué (an. L. 430.8, R. 430-10 et R. 430-12 [1°] du code de l'urbanisme).

c) Abords des monuments classés ou inscrits
(Art. 1, 13 et 13 bis de la loi du 31 décembre 1913)

Obligation au titre de l'article 13 bis de la loi de 1913, pour les propriétaires de tels immeubles, de solliciter l'autorisation préfectorale préalablement à tous travaux de construction nouvelle, de transformation et de modification de nature à en affecter l'aspect (ravalement, gros entretien, peinture, aménagement des toits et façades, etc.), de toute démolition et de tout déboisement.

Lorsque les travaux nécessitent la délivrance d'un permis de construire, ledit permis ne peut être délivré qu'avec l'accord de l'architecte des bâtiments de France. Cet accord est réputé donné faute de réponse dans un délai d'un mois suivant la transmission de la demande de permis de construire par l'autorité chargée de son instruction, sauf si I'architecte des bâtiments de France fait connaître dans ce délai, par une décision motivée, à cette autorité, son intention d'utiliser un délai plus long qui ne peut, en tout état de cause, excéder quatre mois (art. R. 421-38-4 du code de l'urbanisme).

L'évocation éventuelle du dossier par le ministre chargé des monuments historiques empêche toute délivrance tacite du permis de construire.

Lorsque les travaux sont exemptés de permis de construire mais soumis au régime de déclaration en application de l'article L. 422-2 du code l'urbanisme, le service instructeur consulte l'autorité mentionnée à l'article R. 421-38-4 du code de l'urbanisme. L'autorité ainsi consultée fait connaître à l'autorité compétente son opposition ou les prescriptions qu'elle demande dans un délai d'un mois à dater de la réception de la demande d'avis par l'autorité consultée. A défaut de réponse dans ce délai. elle est réputée avoir émis un avis favorable (art. R. 422-8 du code de l'urbanisme).

Lorsque les travaux nécessitent une autorisation au titre des installations et travaux divers, l’autorisation exigée par l'article R. 442-2 du code de l'urbanisme tient lieu de l'autorisation exigée en vertu de l'article 13 bis de la loi du 31 décembre 1913 lorsqu'elle est donnée avec l'accord de l'architecte des bâtiments de France (art. R. 442-13 du code de l'urbanisme) et ce, dans les territoires où s'appliquent les dispositions de l'article R. 442-2 du code de l'urbanisme, mentionnées à l'article R. 442-1 dudit code).

Le permis de démolir visé à l'article L. 430-1- du code de l'urbanisme tient lieu d'autorisation de démolir prévue par l'article 13 bis de la loi du 31 décembre 1913. Dans ce cas, la décision doit être conforme à l'avis du ministre chargé des monuments historiques ou de son délégué (art. R. 430-12 du code de l'urbanisme).

Lorsque l'immeuble est inscrit sur l'inventaire supplémentaire des monuments historiques, ou situé dans le champ de visibilité d'un édifice classé ou inscrit et que par ailleurs cet immeuble est insalubre, sa démolition est ordonnée par le préfet (art. L. 28 du code de la santé publique) après avis de l'architecte des bâtiments de France. Cet avis est réputé délivré en l’absence de réponse dans un délai de quinze jours (art. R. 430-27 du code de l'urbanisme).

Lorsqu'un immeuble menaçant ruine, est inscrit sur l'inventaire des monuments historiques, ou situé dans le champ de visibilité d'un édifice classé ou inscrit ou est protégé au titre des articles 4, 9. 17 ou 28 de la loi du 2 mai 1930, et que par ailleurs cet immeuble est déclaré par le maire “ immeuble menaçant ruine ”, sa réparation ou sa démolition ne peut être ordonnée par ce dernier qu'après avis de l'architecte des bâtiments de France. Cet avis est réputé délivré en l'absence de réponse dans un délai de huit jours (art. R. 430-26 du code de l'urbanisme).

En cas de péril imminent donnant lieu à l'application de la procédure prévue à l'article L. 511-3 du code de la construction et de l'habitation, le maire en informe l'architecte des bâtiments de France en même temps qu'il adresse l'avertissement au propriétaire.

B. - LIMITATIONS AU DROIT D'UTILISER LE SOL

1° Obligations passives

Immeubles classés. inscrits sur I'inventaire ou situés dans le champ de visibilité des monuments classés ou inscrits

Interdiction de toute publicité sur les immeubles classés ou inscrits (an. 4 de la loi n° 79-1150 du 29 décembre 1979 relative à la publicité, aux enseignes et pré enseignes) ainsi que dans les zones de protection délimitées autour des monuments historiques classés, dans le champ de visibilité des immeubles classés ou inscrits et à moins de 100 mètres de ceux-ci (art. 7 de la loi du 29 décembre 1979). Il peut être dérogé à ces interdictions dans les formes prévues à la section 4 de la dite loi, en ce qui concerne les zones mentionnées à l'article 7 de la loi du 29 décembre 1979.

Les préenseignes sont soumises aux dispositions visées ci-dessus concernant la publicité (art. 18 de la loi du 29 décembre 1979).

L'installation d’une enseigne est soumise à autorisation dans les lieux mentionnés aux articles -i et 7 de la loi du 29 décembre 1979 (art. 17 de ladite loi).

Interdiction d'installer des campings, sauf autorisation préfectorale. à moins de 500 mètres d'un monument classé ou inscrit. Obligation pour le maire de faire connaître par affiche à la porte de la mairie et aux points d'accès du monument l'existence d'une zone interdite aux campeurs (décret n° 68-134 du 9 février 1968).

Interdiction du camping et du stationnement de caravanes pratiqués isolément, ainsi que l'installation de terrains de camping et de caravanage à ['intérieur des zones de protection autour d'un monument historique classé. inscrit ou en instance de classement, défini au 3° de l’article 1 de la loi du 31 décembre 1913 ; une dérogation peut être accordée par le préfet ou le maire après avis de l'architecte des bâtiments de France (art. R. 443-9 du code de l'urbanisme). Obligation pour le maire de faire connaître par affiche à la porte de la mairie et aux principales voies d'accès de la commune, l'existence d’une zone de stationnement réglementé des caravanes.

2° Droits résiduels du propriétaire

a) Classement

Le propriétaire d'un immeuble classé peut le louer, procéder aux réparations intérieures qui n'affectent pas les parties classées, notamment installer une salle de bain, le chauffage central. Il n'est jamais tenu d'ouvrir sa maison aux visiteurs et aux touristes, par contre, il est libre s'il le désire d'organiser une visite dans les conditions qu'il fixe lui-même.

Le propriétaire d'un immeuble classé peut, si des travaux nécessaires à la conservation de l'édifice sont exécutés d'office, solliciter dans un délai d'un mois à dater du jour de la notification de la décision de faire exécuter les travaux d'office, l'Etat d'engager la procédure d'expropriation. L'Etat doit faire connaître sa décision dans un délai de six mois, mais les travaux ne sont pas suspendus (an. 2 de la loi du 30 décembre 1966 ; an. 7 et 8 du décret du 10 septembre 1970).

La collectivité publique (Etat, département ou commune) devenue propriétaire d'un immeuble classé à la suite d'une procédure d'expropriation engagée dans les conditions prévues par la loi du 31 décembre 1913 (art. 6), peut le céder de gré à gré a une personne publique ou privée qui s'engage à l'utiliser aux fins et conditions prévues au cahier des charges annexé à l'acte de cession. La cession à une personne privée doit être approuvée par décret en Conseil d'Etat (art. 9-2 de la loi de 1913, art. 10 du décret n" 70-336 du 10 septembre 1970 et décret n° 70-837 du 10 septembre 1970).

b) Inscription sur l'inventaire supplémentaire des monuments historiques

Néant

c) Abords des monuments historiques classés ou inscrits

Néant

I4

ÉLECTRICITÉ

I – GÉNÉRALITÉS

Servitudes relatives à l'établissement des canalisations électriques. Servitude d'ancrage, d'appui, de passage, d'élagage et d'abattage d'arbres.

Loi du 15 juin 1906, article 12, modifiée par les lois du 19 juillet 1922, du 13 juillet 1925 (art. 298) et du 4 juillet 1935, les décrets des 27 décembre 1925, 17 juin et 12 novembre 1938 et le décret n° 67.885 du 6 octobre 1967.

Article 35 de la loi n° 46-628 du 8 avril 1946 portant nationalisation de l'électricité et du gaz.

Ordonnance n° 58-997 du 23 octobre 1958 (art. 60) relative à l'expropriation portant modification de l'article 35 de la loi du 8 avril 1946.

Décret n” 67-886 du 6 octobre 1967 sur les conventions amiables portant reconnaissance des servitudes de l'article 12 de" la loi du 15 juin 1906 et confiant au juge de l'expropriation la détermination des indemnités dues pour imposition des servitudes.

Décret n° 85-1109 du 15 octobre 1985 modifiant le décret n” 70-492 du 11 juin 1970 portant règlement d'administration publique pour l'application de l'article 35 modifié de la loi n° 46-628 du 8 avril 1946, concernant la procédure de déclaration d'utilité publique des travaux d'électricité et de gaz qui ne nécessitent que l'établissement de servitudes ainsi que les conditions d'établissement des dites servitudes.

Circulaire n° 70-13 du 24 juin 1970 (mise en application des dispositions du décret du 11 juin 1970) complétée par la circulaire n° LR-J/A-033879 du 13 novembre 1985 (nouvelles dispositions découlant de la loi n° 83-630 du 12 juillet 1983 sur la démocratisation des enquêtes publiques et du décret n° 85-453 du 23 avril 1985 pris pour son application).

Ministère de l'industrie et de l'aménagement du territoire (direction générale de l'industrie et des matières premières, direction du gaz, de l'électricité et du charbon).

II - PROCÉDURE D'INSTITUTION

A – PROCÉDURE

Les servitudes d'ancrage, d'appui, de passage, d'élagage et d'abattage d'arbres bénéficient :
– aux travaux déclarés d'utilité publique (art. 35 de la loi du 8 avril 1946) ;
– aux lignes placées sous le régime de la concession ou de la régie réalisée avec le concours financier de l'Etat, des départements, des communes ou syndicats de communes (art. 298 de la loi du 13 juillet 1925) et non déclarées d'utilité publique (1).

La déclaration d'utilité publique des ouvrages d'électricité en vue de l'exercice des servitudes est obtenue conformément aux dispositions des chapitres I" et II du décret du 11 juin 1970 modifié par le décret n° 85-1109 du 15 octobre 1985.

La déclaration d'utilité publique est prononcée :

– soit par arrêté préfectoral ou arrêté conjoint des préfets des départements intéressés et en cas de désaccord par arrêté du ministre chargé de l'électricité, en ce qui concerne les ouvrages de distribution publique d'électricité et de gaz et des ouvrages du réseau d'alimentation générale en énergie électrique ou de distribution aux services publics d'électricité de tension inférieure à 225 kV (art. 4, alinéa 2, du décret n° 85-1109 du 15 octobre 1985) ;

---

(1) Le bénéfice des servitudes instituée par les lois de 1906 et de 1925 vaut pour l'ensemble des installations de distribution d'énergie électrique, sans qu'il y ait lieu de distinguer selon que la ligne dessert une collectivité publique ou un service public ou une habitation privée (Conseil d'Etat, 1er février 1985, ministre de l'industrie contre Michaud : req. n° 36313).

– soit par arrêté du ministre chargé de l'électricité ou arrêté conjoint du ministre chargé de l'électricité et du ministre chargé de l'urbanisme s'il est fait application des articles L. 123-8 et R. 123-35-3 du code de l'urbanisme, en ce qui concerne les mêmes ouvrages visés ci-dessus. mais d'une tension supérieure ou égale à 225 kV (art. 7 du décret n° 85-1109 du 15 octobre 1985).

La procédure d'établissement des servitudes est définie par le décret du 11 juin 1970 en son titre II (le décret n° 85-1109 du 15 octobre 1985 modifiant le décret du 11 juin 1970 n'a pas modifié la procédure d'institution des dites servitudes). La circulaire du 24 juin 1970 reste applicable.

A défaut d'accord amiable, le distributeur adresse au préfet par l'intermédiaire de l'ingénieur en chef chargé du contrôle, une requête pour l'application des servitudes, accompagnée d'un plan et d'un état parcellaire indiquant les propriétés qui doivent être atteintes par les servitudes, le préfet prescrit alors une enquête publique dont le dossier est transmis aux maires des communes intéressées et notifié au demandeur. Les maires concernés donnent avis de l'ouverture de l'enquête et notifient aux propriétaires concernés les travaux projetés.

Le demandeur, après avoir eu connaissance des observations présentées au cours de l'enquête, arrête définitivement son projet, lequel est transmis avec l'ensemble du dossier au préfet, qui institue par arrêté les servitudes que le demandeur est autorisé à exercer après l'accomplissement des formalités de publicité mentionnées à l'article 18 du décret du 11 juin 1970 et visées ci-dessous en C.

Par ailleurs, une convention peut être passée entre le concessionnaire et le propriétaire ayant pour objet la reconnaissance des dites servitudes. Cette convention remplace les formalités mentionnées ci-dessus et produit les mêmes effets que l'arrêté préfectoral (art. 1er du décret n” 67.886 du 6 octobre 1967) (1).

B – INDEMNISATION

Les indemnisations dues à raison des servitudes sont prévues par la loi du 15 juin 1906 en son article 12. Elles sont dues en réparation du préjudice résultant directement de l'exercice des servitudes (2).

Elles sont dues par le maître d'ouvrage. La détermination du montant de l'indemnité, à défaut d'accord amiable, est fixée par le juge de l'expropriation (art. 20 du décret du 11 juin 1970). Les dommages survenus à l'occasion des travaux doivent être réparés comme dommages de travaux publics (3).

Dans le domaine agricole, l'indemnisation des exploitants agricoles et des propriétaires est calculée en fonction des conventions passées, en date du 21 octobre 1987, entre Electricité de France et l'Assemblée permanente des chambres d'agriculture (A.P.C.A.) et rendues applicables par les commissions régionales instituées à cet effet. Pour les dommages instantanés liés aux travaux, l'indemnisation est calculée en fonction d'un accord passé le 21 octobre 1981 entre l'A.P.C.A., E.D.F, et le syndicat des entrepreneurs de réseaux, de centrales et d'équipements industriels électriques (S.E.R.C.E.).

C – PUBLICITÉ

Affichage en mairie de chacune des communes intéressées, de l'arrêté instituant les servitudes.

Notification au demandeur de l'arrêté instituant les servitudes.

Notification dudit arrêté, par les maires intéressés ou par le demandeur, à chaque propriétaire et exploitant pourvu d'un titre régulier d'occupation et concerné par les servitudes.

---

(1) L'institution des servitudes qui implique une enquête publique, n'est nécessaire qu'à défaut d'accord amiable. L'arrêté préfectoral est vicié si un tel accord n'a pas été recherché au préalable par le maître d'ouvrage (Conseil d'Etat 18 novembre 1977, ministre de l'industrie contre consorts Lannio) ; sauf si l'intéressé a manifesté, dès avant l'ouverture de la procédure, son hostilité au projet (Conseil d'Etat 20 Janvier 1985, Tredan et autres)

(2) Aucune indemnité n'est due, par exemple, pour préjudice esthétique ou pour diminution de la valeur d'un terrain à bâtir En effet, l'implantation des supports des lignes électriques et le survol des propriétés sont par principe précaires et ne doivent pas atteinte au droit de propriété, notamment aux droits de bâtir et de se clore <Class civ. III, 17 juillet 1872 : Bull. civ III ; n° 464 . Cass civ III, 16 janvier 1979).

(3) Ce principe est posé en termes clairs par le Conseil d'Etat dans un arrêt du 7 novembre 1986 - E.D.F, c. Aujoulat (req. n° 50436. D.A. n° 60).

III - EFFETS DE LA SERVITUDE

A - PRÉROGATIVES DE LA PUISSANCE PUBLIQUE

1° Prérogatives exercées directement par la puissance publique

Droit pour le bénéficiaire d'établir à demeure des supports et ancrages pour conducteurs aériens d'électricité, soit à l'extérieur des murs ou façades donnant sur la voie publique, sur les toits et terrasses des bâtiments, à condition qu'on y puisse accéder par l'extérieur, dans les conditions de sécurité prescrites par les règlements administratifs (servitude d'ancrage).

Droit pour le bénéficiaire, de faire passer les conducteurs d'électricité au-dessus des propriétés, sous les mêmes conditions que ci-dessus, peu importe que les propriétés soient ou non closes ou bâties (servitude de surplomb).

Droit pour le bénéficiaire, d'établir à demeure des canalisations souterraines ou des supports pour les conducteurs aériens, sur des terrains privés non bâtis qui ne sont pas fermés de murs ou autres clôtures équivalentes (servitude d'implantation). Lorsqu'il y a application du décret du 27 décembre 1925, les supports sont placés autant que possible sur les limites des propriétés ou des clôtures.

Droit pour le bénéficiaire, de couper les arbres et les branches qui se trouvant à proximité des conducteurs aériens d'électricité, gênent leur pose ou pourraient par leur mouvement ou leur chute occasionner des courts-circuits ou des avaries aux ouvrages (décret du 12 novembre 1938).

2° Obligations de faire imposées au propriétaire

Néant.

B - LIMITATIONS D'UTILISER LE SOL

1° Obligations passives

Obligation pour les propriétaires de réserver le libre passage et l'accès aux agents de l'entreprise exploitante pour la pose, l'entretien et le surveillance des installations. Ce droit de passage ne doit être exercé qu'en cas de nécessité et à des heures normales et après avoir prévenu les intéressés, dans toute la mesure du possible.

2° Droits résiduels des propriétaires

Les propriétaires dont les immeubles sont grevés de servitudes d'appui sur les toits ou terrasses ou de servitudes d'implantation ou de surplomb conservent le droit de se clore ou de bâtir, ils doivent toutefois un mois avant d'entreprendre l'un de ces travaux, prévenir par lettre recommandée l'entreprise exploitante.

T1

VOIES FERREES

I – GENERALITES

Servitudes relatives aux chemins de fer.

Servitudes de voirie :
– alignement;
– occupation temporaire des terrains en cas de réparation ;
– distance à observer pour les plantations et l'élagage des arbres plantés ;
– mode d'exploitation des mines, carrières et sablières.

Servitudes spéciales pour les constructions, les excavations et les dépôts de matières inflammables ou non.

Servitudes de débroussaillement.

Loi du 15 juillet 1845 modifiée sur la police des chemins de fer.

Code minier, articles 84 et 107.

Code forestier. articles L. 322.3 et L. 322-4

Loi du 29 décembre 1892 (occupation temporaire).

Décret-loi du 30 octobre 1935 modifié en son article 6 par la loi du 27 octobre 1942 relatif à la servitude de visibilité concernant les voies publiques et les croisements à niveau.

Décret du 22 mars 1942 modifié (art. 73-7°) sur la police, la sûreté et l'exploitation des voies ferrées d'intérêt général et d'intérêt local.

Décret n° 80-331 du 7 mai 1980 modifié portant règlement général des industries extractives et circulaire d'application du 7 mai 1980 et documents annexes à la circulaire.

Fiche note 11.18 BIG du 30 mars 1978.
Ministère chargé des transports (direction des transports terrestres).

II - PROCEDURE D'INSTITUTION

A – PROCEDURE

Application des dispositions de la loi du 15 juillet 1845 modifiée sur la police des chemins de fer, qui a institué des servitudes à l'égard des propriétés riveraines de la voie ferrée.

Sont applicables aux chemins de fer :

- les lois et règlements sur la grande voirie qui ont pour objet d'assurer la conservation des fossés, talus, haies et ouvrages, le passage des bestiaux et les dépôts de terre et autres objets quelconques (art. 2 et 3 de la loi du 15 juillet 1845 modifiés);
- les servitudes spéciales qui font peser des charges particulières sur des propriétés riveraines afin d'assurer le bon fonctionnement du service public que constituent les communications ferroviaires (art. 5 et suivants de la loi du 15 juillet 1845 modifiés);
- les lois et règlements sur l'extraction des matériaux nécessaires aux travaux publics (loi du 28 décembre 1892 sur l'occupation temporaire).

Les servitudes de grande voirie s'appliquent dans des conditions un peu particulières.

Alignement

L'obligation d'alignement s'impose aux riverains de la voie ferrée proprement dite et à ceux des autres dépendances du domaine public ferroviaire telles que les gares, les cours de gare et avenues d'accès non classées dans une autre voirie.

L'obligation d'alignement ne concerne pas les dépendances qui ne font pas partie du domaine public où seule existe une obligation éventuelle de bornage à frais communs.

L'alignement, accordé et porté à la connaissance de l'intéressé par arrêté préfectoral, a pour but essentiel d'assurer le respect des limites des chemins de fer.

L'administration ne peut pas, comme en matière de voirie, procéder à des redressements, ni bénéficier de la servitude de reculement (Conseil d'Etat, 3 juin 1910, Pourreyron).

Mines et carrières

Les travaux de recherche et d'exploitation de mines et carrières à ciel ouvert et de mines et carrières souterraines effectués à proximité d'un chemin de fer ouvert au service public doivent être exécutés dans les conditions prévues par les articles 1er et 2 du titre “ Sécurité et salubrité publique ” du règlement général des industries extractives, institué par le décret n° 80-331 du 7 mai 1980 modifié et complété par les documents annexes à la circulaire d'application du 7 mai 1980.

La modification des distances limites et des zones de protection peut être effectuée par le préfet après avis du directeur interdépartemental de l'industrie, dans la limite où le permettent ou le commandent la sécurité et la salubrité publiques (art. 3, alinéa 1, du titre “ Sécurité et salubrité publiques ”).

La police des mines et des carrières est exercée par le préfet, assisté à cet effet par le directeur interdépartemental de l'industrie (art. 3 du décret n° 80-331 du 7 mai 1980 modifié portant règlement général des industries extractives)

B – INDEMNISATION

L'obligation de procéder à la suppression de constructions existantes au moment de la promulgation de la loi de 1845 ou lors de l'établissement de nouvelles voies ferrées ouvre droit à indemnité fixée comme en matière d'expropriation (art. 10 de la loi du 15 juillet 1845 modifiée).

L'obligation de procéder à la suppression de plantations, excavations, couvertures en chaume, amas de matériaux existants au moment de la promulgation de la loi de 1845 ou lors de l'établissement de nouvelles voies ferrées ouvre aux propriétaires un droit à indemnité déterminée par la juridiction administrative, selon les règles prévues en matière de dommage de travaux publics.

L'obligation de débroussaillement, conformément aux termes de l'article L. 322-3 et L. 322-4 du code forestier, ouvre aux propriétaires un droit à indemnité. En cas de contestation, l'évaluation sera faite en dernier ressort par le tribunal d'instance.

Une indemnité est due aux concessionnaires de mines établies antérieurement, du fait du dommage permanent résultant de l'impossibilité d'exploiter des richesses minières dans la zone prohibée.

En dehors des cas énoncés ci-dessus, les servitudes applicables aux riverains du chemin de fer n'ouvrent pas droit à indemnité.

C - PUBLICITE

En matière d'alignement, délivrance de l'alignement par le préfet.

III - EFFETS DE LA SERVITUDE

A - PREROGATIVES DE LA PUISSANCE PUBLIQUE

1° Prérogatives exercées directement par la puissance publique

Possibilité pour la S.N.C.F., quand le chemin de fer traverse une zone boisée, d'exécuter à l'intérieur d'une bande de 20 mètres de largeur calculée du bord extérieur de la voie, et après en avoir avisé les propriétaires, les travaux de débroussaillement de morts-bois (art. L. 322-3 et L. 322.4 du code forestier).

2° Obligations de faire Imposées au propriétaire

Obligation pour le riverain, avant tous travaux, de demander la délivrance de son alignement.

Obligation pour les propriétaires riverains de procéder à l'élagage des plantations situées sur une longueur de 50 mètres de part et d'autre des passages à niveau ainsi que de celles faisant saillie sur la zone ferroviaire, après intervention pour ces dernières d'un arrêté préfectoral (lois des 16 et 24 août 1790). Sinon intervention d'office de l'administration.

Application aux croisements à niveau d'une voie publique et d'une voie ferrée des dispositions relatives à la servitude de visibilité figurant au décret-loi du 30 octobre 1935 modifié par la loi du 27 octobre 1942.

Obligation pour les propriétaires, sur ordre de l'administration, de procéder, moyennant indemnité, à la suppression des constructions, plantations, excavations, couvertures de chaume, amas de matériaux combustibles ou non existants dans les zones de protection édictées par la loi du 15 juillet 1845 modifiée, et pour l'avenir lors de l'établissement de nouvelles voies ferrées (an. 10 de la loi du 15 juillet 1845).

En cas d'infraction aux prescriptions de la loi du 15 juillet 1845 modifiée, réprimée comme en matière de contravention de grande voirie, les contrevenants sont condamnés par le juge administratif à supprimer, dans un certain délai, les constructions, plantations, excavations, couvertures en chaume, dépôts contraires aux prescriptions, faute de quoi la suppression a lien d'office aux frais du contrevenant (art. 11, alinéas 2 et 3, de la loi du 15 juillet 1845).

B - LIMITATIONS AU DROIT D'UTILISER LE SOL

1° Obligations passives

Obligation pour les riverains voisins d'un passage à niveau de supporter les servitudes résultant d'un plan de dégagement établi en application du décret-loi du 30 octobre 1935 modifié le 27 octobre 1942 concernant les servitudes de visibilité.

Interdiction aux riverains des voies ferrées de procéder à l'édification d'aucune construction autre qu'un mur de clôture, dans une distance de 2 mètres d'un chemin de fer. Cette distance est mesurée soit de l'arête supérieure du déblai, soit de l'arête inférieure du talus de remblai, soit du bord extérieur du fossé du chemin et à défaut d'une ligne tracée à 1,50 mètre à partir des rails extérieurs de la voie de fer.
L'interdiction s'impose aux riverains de la voie ferrée proprement dite et non pas aux dépendances du chemin de fer non pourvues de voies : elle concerne non seulement les maisons d'habitation mais aussi les hangars, magasins, écuries, etc. (art. 5 de la loi du 15 juillet 1845).

Interdiction aux riverains des voies ferrées de planter des arbres à moins de 6 mètres et des haies vives à moins de 2 mètres de la limite de la voie ferrée constatée par un arrêté d'alignement. Le calcul de la distance est fait d'après les règles énoncées ci-dessus en matière de construction (application des règles édictées par l'article 5 de la loi du 9 ventôse. An VIII).

Interdiction d'établir aucun dépôt de pierres ou objets non inflammables pouvant être projetés sur la voie à moins de 5 mètres. Les dépôts effectués le long des remblais sont autorisés lorsque la hauteur du dépôt est inférieure à celle du remblai (art. 8 de la loi du 15 juillet 1845 modifiée).

Interdiction d'établir aucun dépôt de matières inflammables et des couvertures en chaume à moins de 20 mètres d'un chemin de fer.

Interdiction aux riverains d'un chemin de fer qui se trouve en remblai de plus de 3 mètres au-dessus du terrain naturel de pratiquer des excavations dans une zone de largeur égale à la hauteur verticale du remblai, mesurée à partir du pied du talus (art. 6 de la loi du 15 juillet 1845 modifiée).

Interdiction aux riverains de la voie ferrée de déverser leurs eaux résiduelles dans les dépendances de la voie (art. 3 de la loi du 15 juillet 1845 modifiée).

Interdiction de laisser subsister, après mise en demeure du préfet de les supprimer, toutes installations lumineuses et notamment toutes publicités lumineuses au moyen d'affiches, enseignes ou panneaux lumineux ou réfléchissants lorsqu'elles sont de nature à créer un danger pour la circulation des convois en raison de la gène qu'elles apportent pour l'observation des signaux par les agents des chemins de fer (art. 73-7° du décret du 22 mars 1942 modifié).

2° Droits résiduels du propriétaire

Possibilité pour les propriétaires riverains d'obtenir, par arrêté préfectoral, une dérogation à l'interdiction de construire à moins de 2 mètres du chemin de fer lorsque la sûreté publique, la

conservation du chemin de fer et la disposition des lieux le permettent (art. 9 de la loi du 15 juillet 1845 modifiée).

Possibilité pour les riverains propriétaires de constructions antérieures à la loi de 1845 ou existantes lors de la construction d'un nouveau chemin de fer de les entretenir dans l'état où elles se trouvaient à cette époque (art. 5 de la loi de 1845 modifiée).

Possibilité pour les propriétaires riverains d'obtenir, par décision du préfet, une dérogation à l'interdiction de planter des arbres (distance ramenée de 6 mètres à 2 mètres) et les haies vives (distance ramenée de 2 mètres à 0,50 mètre).

Possibilité pour les propriétaires riverains d'exécuter des travaux concernant les mines et carrières, à proximité 'des voies ferrées, dans les conditions définies au titre “ Sécurité et salubrité publiques ” du règlement général des industries extractives institué par le décret n° 80-331 du 7 mai 1980 modifié et complété par les documents annexes à la circulaire du 7 mai 1980.

Possibilité pour les propriétaires riverains de procéder à des excavations en bordure de voie ferrée en remblai de 3 mètres dans la zone d'une largeur égale à la hauteur verticale du remblai mesuré à partir du pied du talus, à condition d'en avoir obtenu l'autorisation préfectorale délivrée après consultation de la S.N.C.F.

Possibilité pour les propriétaires riverains de procéder à des dépôts d'objets non inflammables dans la zone de prohibition lorsque la sûreté publique, la conservation du chemin de fer et la disposition des lieux le permettent et à condition d'en avoir obtenu l'autorisation préfectorale.

Les dérogations accordées à ce titre sont toujours révocables (art. 9 de la loi de 1845 modifiée).

NOTICE TECHNIQUE

POUR LE REPORT AUX P.O.S.
DES SERVITUDES GREVANT LES PROPRIETES RIVERAINES
DU CHEMIN DE FER

L'article 3 de la loi du 15 juillet 1845 sur la police des chemins de fer rend applicable aux propriétés riveraines de la voie ferrée, les servitudes prévues par les lois et règlements sur la grande voirie et qui concernent notamment :

– l'alignement,
– l'écoulement des eaux,
– la distance à observer pour les plantations et l'élagage des arbres plantés

D'autre part, les articles 5 et 6 de ladite loi instituent des servitudes spéciales en ce qui concerne les distances à respecter pour les constructions et les excavations le long de la voie ferrée.

De plus, en application du décret-loi du 30 octobre 1935 modifié par la loi du 27 octobre 1942, des servitudes peuvent grever les propriétés riveraines du Chemin de Fer en vue d'améliorer la visibilité aux abords des passages à niveau.

Les distances fixées par la loi du 15 juillet 1845 sont calculées à partir de la limite légale du Chemin de Fer, laquelle est indépendante de la limite réelle du domaine concédé à la S.N.C.F.

Selon l'article 5 de cette loi, la limite légale du Chemin de Fer est déterminée de la manière suivante :

a) Voie en plate-forme sans fossé

Une ligne idéale tracée à 1,50 m du bord du rail extérieur (figure I).

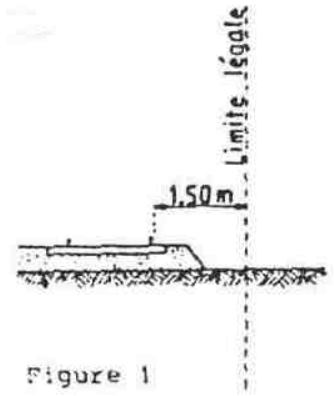

Figure 1

b) Voie en plate-forme avec fossé

Le bord extérieur du fossé (figure 2).

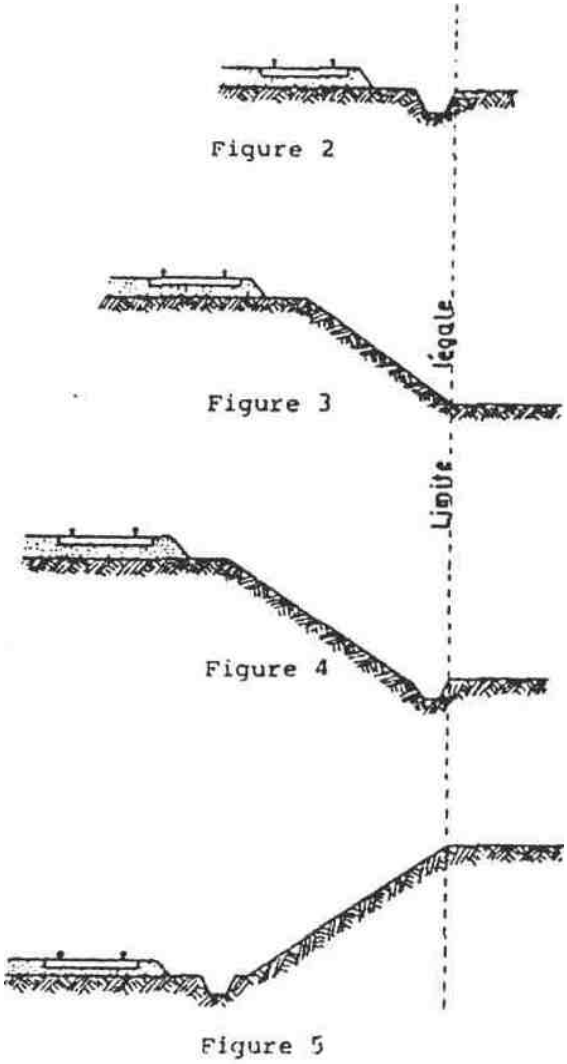

c) Voie en remblai

L'arête inférieure du talus du remblai (figure 3).

Ou

Le bord extérieur du fossé si cette voie comporte un fossé (figure 4).

d) Voie en déblai

L'arête supérieure du talus du déblai (figure 5).

Dans le cas d'une voie posée à flanc de coteau, la limite légale à considérer est constituée par le point extrême des déblais ou remblais effectués pour la construction de la ligne et non la limite du talus naturel (figure 6 et 7).

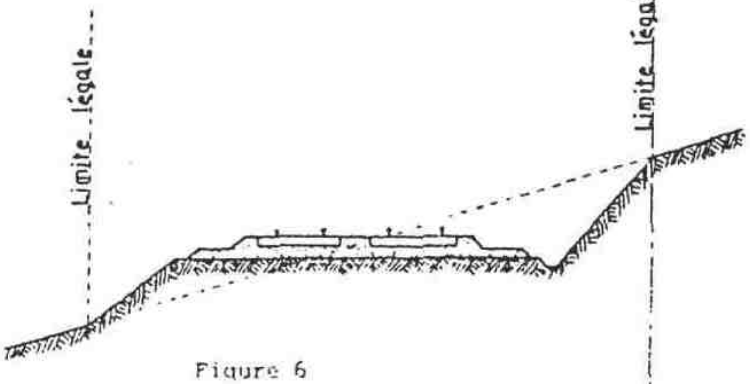

Figure 6

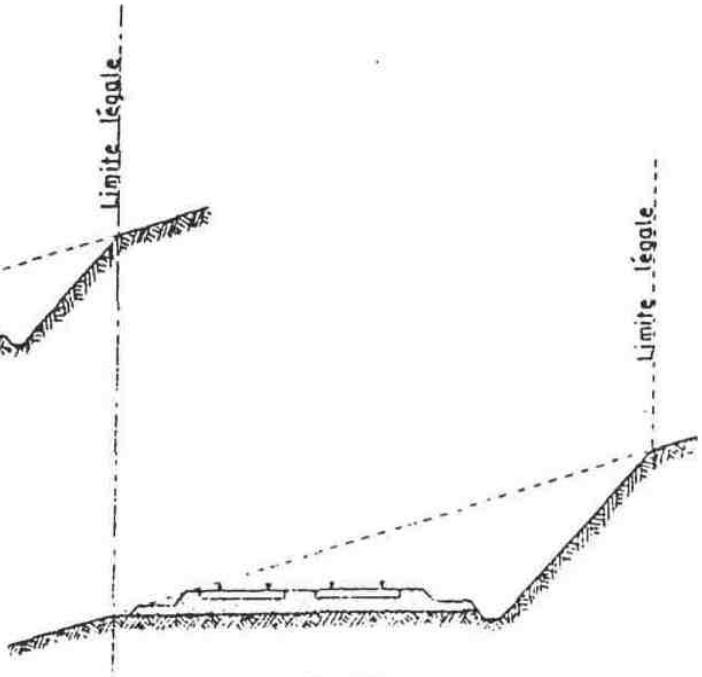

Figure

Lorsque le talus est remplacé par un mur de soutènement, la limite légale est en cas de remblai, le pied et, en cas de déblai, la crête de ce mur (figures 8 et 9).

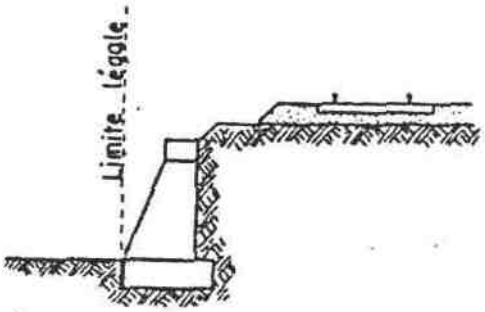

Figure 8

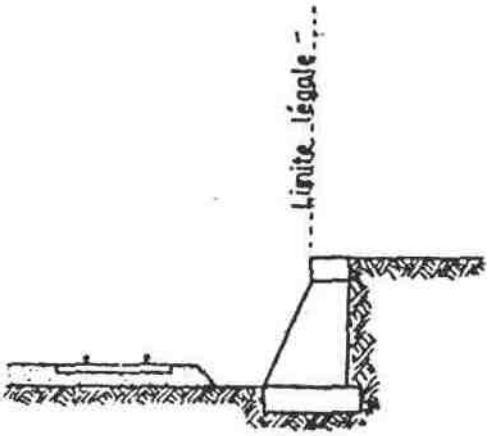

Figure 9

Lorsque le chemin, de fer est établi en remblai et que le talus a été rechargé ou modifié par suite d'apport de terre ou d'épuration de ballast, la limite légale pourra être déterminée à partir du pied du talus primitif, à moins toutefois que cet élargissement de plate-forme ne soit destiné à l'établissement prochain de nouvelles voies.

En bordure des lignes à voie unique dont la plate-forme a été acquise pour 2 voies, la limite légale est déterminée en supposant la deuxième voie construite avec ses talus et fossés.

Il est, par ailleurs, fait observé que les servitudes prévues par la loi du 15 juillet 1845 sur la police des Chemins de Fer n'ouvrent pas droit à indemnité.

Enfin, il est rappelé qu’indépendamment des servitudes énumérées ci-dessus – dont les conditions d’application vont être maintenant précisées – les propriétaires riverains du Chemin de Fer doivent se conformer, le cas échéant, aux dispositions de la loi de 1845, concernant les dépôts temporaires et l'exploitation des mines et carrières à proximité des voies ferrées.

1 – Alignement

L'alignement est la procédure par laquelle l'Administration détermine les limites du domaine public ferroviaire.

Tout propriétaire riverain du Chemin de Fer qui désire élever une construction ou établir une clôture, doit demander l'alignement. Cette obligation s'impose non seulement aux riverains de la voie ferrée proprement dite, mais encore à ceux des autres dépendances du domaine public ferroviaire telles que gares, cours de gares, avenues d'accès, etc.

L'alignement est délivré par arrêté préfectoral. Cet arrêté indique aussi les limites de la zone de servitudes à l'intérieur de laquelle il est interdit, en application de la loi du 15 juillet 1845, d'élever des constructions, d'établir des plantations ou d'effectuer des excavations.

L'alignement ne donne pas aux riverains du Chemin de Fer les droits qu'il confère le long des voies publiques, dits "aisances de voirie". Ainsi, aucun accès ne peut être pris sur la voie ferrée.

2 – Ecoulement des eaux

Les riverains du Chemin de Fer doivent recevoir les eaux naturelles telles que eaux pluviales, de source ou d'infiltration provenant normalement de la voie ferrée ; ils ne doivent rien entreprendre qui serait de nature à gêner leur libre écoulement ou à provoquer leur refoulement dans les emprises ferroviaires.

D'autre part, si les riverains peuvent laisser écouler sur le domaine ferroviaire les eaux naturelles de leurs fonds, dès l'instant qu'ils n'en modifient ni le cours ni le volume, par contre, il leur est interdit de déverser leurs eaux usées dans les dépendances du Chemin de Fer.

3 – Plantations

a) Arbres à haute tige

Aucune plantation d'arbres à haute tige ne peut être faite à moins de 6 m de la limite légale du Chemin de Fer. Toutefois, cette distance peut être ramenée à 2 m par autorisation préfectorale.

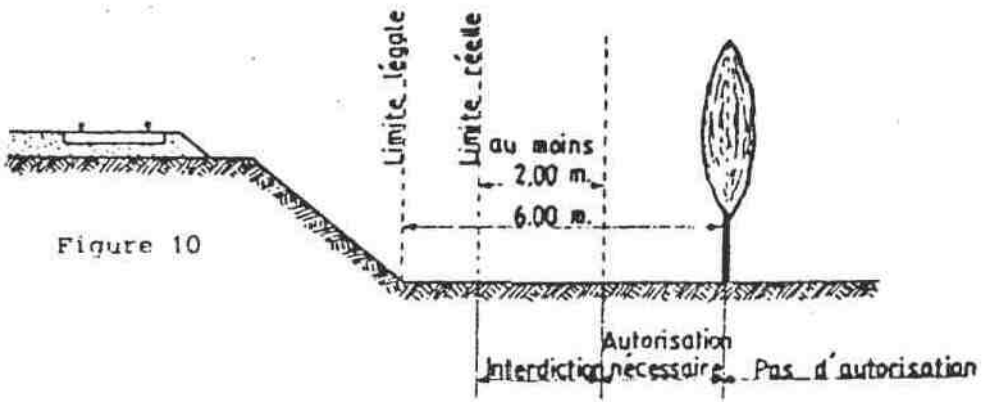

Figure 10

b) Haies vives

Elles ne peuvent être plantée à l'extrême limite des propriétés riveraines : une distance de deux mètres de la limite légale doit être observée, sauf dérogation accordée par le préfet qui peut réduire cette distance jusqu'à 0,50 m.

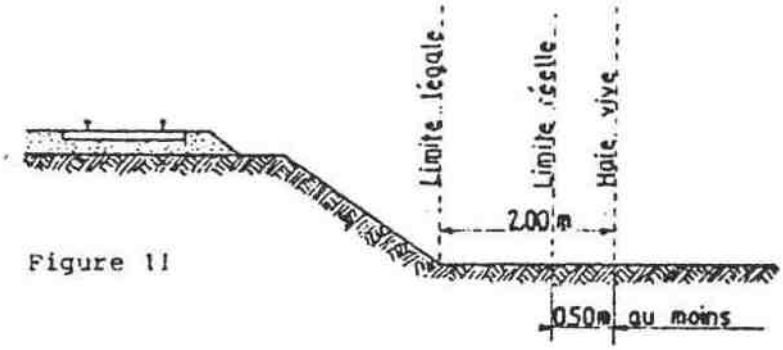

Figure 11

Dans tous les cas, l'application des règles ci-dessus ne doit pas conduire à planter un arbre à moins de 2 m de la limite réelle du chemin de fer et une haie vive A moins de 0,50 m de cette limite.

4 – Constructions

Indépendamment des marges de reculement susceptibles d'être prévues dans les plans d'occupation des .sols, aucune construction, autre qu'un mur de clôture, ne peut être établie à moins de 2 m de la limite légale du Chemin de Fer.

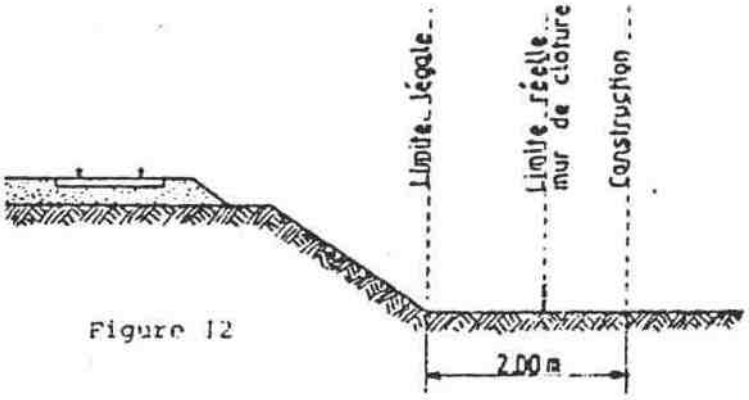

Figure 12

Il résulte des dispositions précédentes que si les clôtures sont autorisées à la limite réelle du chemin de fer, les constructions doivent être établies en retrait de cette limite réelle dans le cas où celle-ci est située à moins de 2 m de la limite légale.

Cette servitude de reculement ne s’impose qu’aux propriétés riveraines de la voie ferrée proprement dite, qu’il s’agisse d’une voie principale ou d’une voie de garage ou encore de terrains acquis pour la pose d’une nouvelle voie.

Il est, par ailleurs, rappelé qu'il est. interdit aux propriétaires riverains du Chemin de Fer d'édifier, sans l'autorisation de la S.N.C.F. des constructions qui, en raison de leur implantation, entraîneraient, par application des dispositions d'urbanisme, la création de zones de prospect sur le domaine public ferroviaire.

5 – Excavations

Aucune excavation ne peut être effectuée en bordure de la vole ferrée lorsque celle-ci se trouve en remblai de plus de 3 mètres au-dessus du terrain naturel, dans une zone de largeur égale à la hauteur du remblai mesurée à partir du pied du talus.

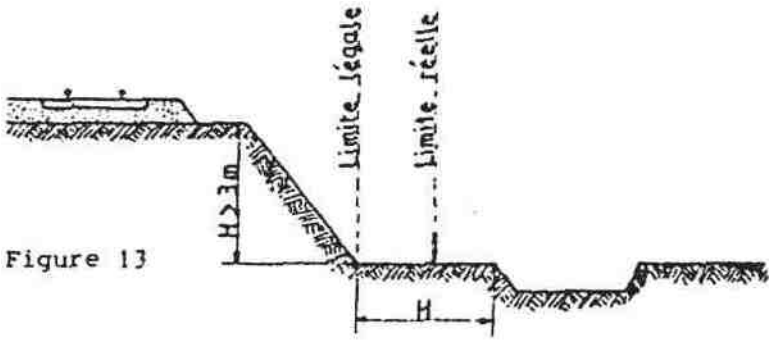

Figure 13

6 – Servitudes de visibilité aux abords des passages à niveau

Les propriétés riveraines ou voisines du croisement à niveau d'une voie publique et d'une voie ferrée sont susceptibles d'être frappées de servitudes de visibilité en application du décret-loi du 30 octobre 1935 modifié par la loi du 27 octobre 1942.

Ces servitudes peuvent comporter, suivant: les cas :

– l'obligation de supprimer les murs de clôture ou de les remplacer par des grilles, de supprimer les plantations gênantes, de ramener et de tenir le terrain et toutes superstructures à un niveau déterminé,

– l'interdiction de bâtir, de placer des clôtures, de remblayer, de planter et de faire des installations au-dessus d'un certain niveau,

– la possibilité, pour l'Administration, d'opérer résection des talus, remblais et tous obstacle naturels, de manière à réaliser des conditions de vue satisfaisante.

Un plan de dégagement soumis à enquête détermine, pour chaque parcelle. la nature des servitudes imposées, lesquelles ouvrent droit à indemnité.

A défaut de plan de dégagement, la Direction Départementale de l'Equipement soumet à la S.N.C.F., pour avis, les demandes de permis de construire intéressant une certaine zone au voisinage des passages à niveau non gardés.

Cette zone est représentée par des hachures sur le croquis ci-dessous (figure 14).

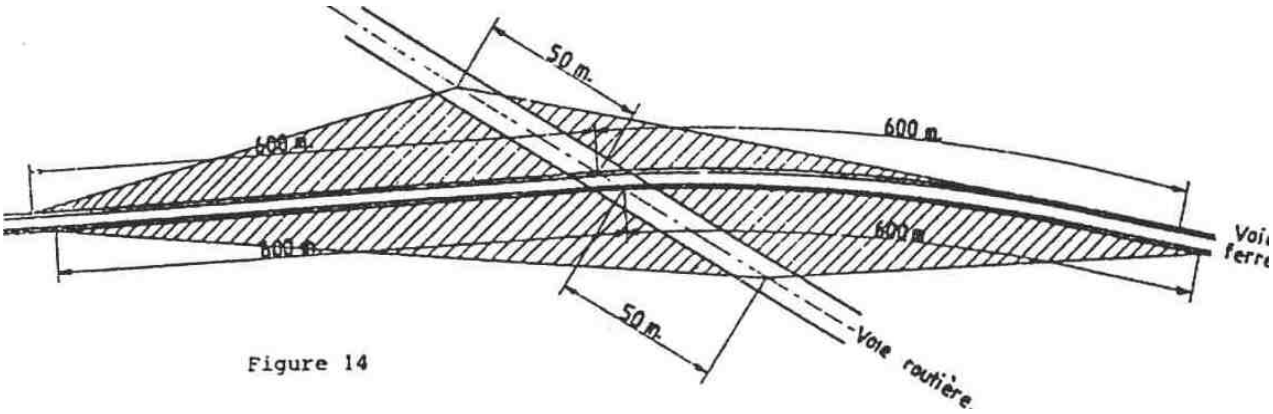

Figure 14

PT2

TELECOMMUNICATIONS

I – GENERALITES

Servitudes relatives aux transmissions radioélectriques concernant la protection contre les obstacles des centres d'émission et de réception exploités par l'Etat.
Code des postes et télécommunications, articles L. 54 à L. 56, R. 21 à R. 26 et R- 39.

Premier ministre (comité de coordination des télécommunications, groupement des contrôles radioélectriques, C.N.E.S,).

Ministère des postes, des télécommunications et de l'espace (direction de la production, service du trafic, de l'équipement et de la planification).

Ministère de la défense. Ministère de l'intérieur.

Ministère chargé des transports (direction générale de l'aviation civile [services des bases aériennes] direction de la météorologie nationale, direction générale de la marine marchande, direction des ports et de la navigation maritimes, services des phares et balises).

II - PROCEDURE D'INSTITUTION

A – PROCEDURE

Servitudes instituées par un décret particulier à chaque centre, soumis au contreseing du ministre dont les services exploitent le centre et du secrétaire d'Etat chargé de l'environnement. Ce décret auquel est joint le plan des servitudes intervient après consultation des administrations concernées, enquête publique dans les communes intéressées et transmission de l'ensemble de dossier d'enquête au Comité de coordination des télécommunications. L'accord préalable du ministre chargé de l'industrie et du ministre chargé de l'agriculture est requis dans tous les cas. Si l'accord entre les ministres n'intervient pas, il est statué par décret en Conseil d'Etat (art. 25 du code des postes et des télécommunications).

Les servitudes instituées par décret sont modifiées selon la procédure déterminée ci-dessus lorsque la modification projetée entraîne un changement d'assiette de la servitude ou son aggravation. Elles sont réduites ou supprimées par décret sans qu'il y ait lieu de procéder à l'enquête (art. R. 25 du code des postes et des télécommunications).

Le plan des servitudes détermine, autour des centres d'émission et de réception dont les limites sont définies conformément au deuxième alinéa de l'article R. 22 du code des postes et télécommunications ou entre des centres assurant une liaison radioélectrique sur ondes de fréquence supérieure à 30 MHz, différentes zones possibles de servitudes.

a) Autour des centres émetteurs et récepteurs et autour des stations de radiorepérage et de radionavigation, d'émission et de réception

(Art. R. 21 et R. 22 du code des postes et des télécommunications)

Zone primaire de dégagement

A une distance maximale de 200 mètres (à partir des limites du centre), les différents centres à l'exclusion des installations radio goniométriques ou de sécurité aéronautique pour lesquelles la distance maximale peut être portée à 400 mètres.

Zone secondaire de dégagement

La distance maximale à partir des limites du centre peut être de 2 000 mètres.

Secteur de dégagement

D'une couverture de quelques degrés à 360° autour des stations de radiorepérage et de radionavigation et sur une distance maximale de 5 000 mètres entre les limites du centre et le périmètre du secteur.

b) Entre deux centres assura"t une liaison radioélectrique par ondes de fréquence supérieure à 30 MHz
(Art. R. 23 du code des postes et des télécommunications)

Zone spéciale de dégagement

D'une largeur approximative de 500 mètres compte tenu de la largeur du faisceau hertzien proprement dit estimée dans la plupart des cas à 400 mètres et de deux zones latérales de 50 mètres.

B – INDEMNISATION

Possible si le rétablissement des liaisons cause aux propriétés et aux ouvrages un dommage direct matériel et actuel (art. L. 56 du code des postes et des télécommunications). La demande d'indemnité doit être faite dans le délai d'un an du jour de la notification des mesures imposées. A défaut d'accord amiable, les contestations relatives à cette indemnité sont de la compétence du tribunal administratif (art. L. 56 du code des postes et des télécommunications) (1).

C – PUBLICITE

Publication des décrets au Journal officiel de la République française.

Publication au fichier du ministère des postes, des télécommunications et de l'espace (instruction du 21 juin 1961, n° 40) qui alimente le fichier mis à la disposition des préfets, des directeurs départementaux de l'équipement, des directeurs interdépartementaux de l'industrie.

Notification par les maires aux intéressés des mesures qui leur sont imposés.

III - EFFETS DE LA SERVITUDE

A - PREROGATIVES DE LA PUISSANCE PUBLIQUE

1° Prérogatives exercées directement par la puissance publique

Droit pour l'administration de procéder à l'expropriation des immeubles par nature pour lesquels aucun accord amiable n'est intervenu quant à leur modification ou à leur suppression. et ce dans toutes les zones et le secteur de dégagement.

2° Obligations de faire imposées au propriétaire

Au cours de l'enquête publique

Les propriétaires sont tenus, dans les communes désignées par arrêté du préfet, de laisser pénétrer les agents de l'administration chargés de la préparation du dossier d'enquête dans les propriétés non closes de murs ou de clôtures équivalentes (art. R- 25 du code des postes et des télécommunications).

Dans les zones et dans le secteur de dégagement

Obligation pour les propriétaires, dans toutes les zones et dans le secteur de dégagement. de procéder si nécessaire à la modification ou à la suppression des bâtiments constituant des immeubles par nature, aux termes des articles 518 et 519 du code civil.

---

(1) N'ouvre pas droit à indemnité l'institution d'une servitude de protection des télécommunications radioélectriques entraînant l'inconstructibilité d'un terrain (Conseil d'Etat, 17 octobre 1980, époux Pascal : C.J.E.O. 1980. p. 161).

Obligation pour les propriétaires, dans la zone primaire de dégagement, de procéder si nécessaire à la suppression des excavations artificielles, des ouvrages métalliques fixes ou mobiles, des étendues d'eau ou de liquide de toute nature.

B - LIMITATIONS AU DROIT D'UTILISER LE SOL

1° Obligations passives

Interdiction, dans la zone primaire, de créer des excavations artificielles (pour les stations de sécurité aéronautique), de créer tout ouvrage métallique fixe ou mobiles, des étendues d'eau ou de liquide de toute nature ayant pour résultat de perturber le fonctionnement du centre (pour les stations de sécurité aéronautique et les centres radiogoniométriques).

Limitation, dans les zones primaires et secondaires et dans les secteurs de dégagement, de la hauteur des obstacles. En général le décret propre à chaque centre renvoi aux cotes fixées par le plan qui lui est annexé.

Interdiction, dans la zone spéciale de dégagement, de créer des constructions ou des obstacles au-dessus d'une ligne droite située à 10 mètres au-dessous de celle joignant les aériens d'émission ou de réception sans, cependant, que la limitation de hauteur imposée puisse être inférieure à 25 mètres (art. R. 23 du code des postes et des télécommunications).

2° Droits résiduels du propriétaire

Droit pour les propriétaires de créer, dans toutes les zones de servitudes et dans les secteurs de dégagement, des obstacles fixes ou mobiles dépassant la cote fixée par le décret des servitudes, à condition d'en avoir obtenu l'autorisation du ministre qui exploite ou contrôle le centre.

Droit pour les propriétaires dont les immeubles soumis à l'obligation de modification des installations préexistantes ont été expropriés à défaut d'accord amiable de faire état d'un droit de préemption, si l'administration procède à la revente de ces immeubles aménagés (art. L. 55 du code des postes et des télécommunications).

PT3

TELECOMMUNICATIONS

I – GENERALITES

Servitudes relatives aux communications téléphoniques et télégraphiques concernant l'établissement et le fonctionnement des lignes et des installations de télécommunication (lignes et installations téléphoniques et télégraphiques).

Code des postes et télécommunications, articles L. 46 à L. 53 et D. 408 à D. 411.

Ministère des postes, des télécommunications et de l'espace (direction de la production, service du trafic, de l'équipement et de la planification).

Ministère de la défense.

II - PROCEDURE D'INSTITUTION

A - PROCEDURE

Décision préfectorale, arrêtant le tracé de la ligne autorisant toutes les opérations que comportent l'établissement, l'entretien et la surveillance de la ligne, intervenant en cas d'échec des négociations en vue de l'établissement de conventions amiables.

Arrêté intervenant après dépôt en mairie pendant trois jours, du tracé de la ligne projetée et indication des propriétés privées où doivent être placés les supports et conduits et transmission à la préfecture du registre des réclamations et observations ouvert par le maire (art. D. 408 à D. 410 du code des postes et des télécommunications).

Arrêté périmé de plein droit dans les six mois de sa date ou les trois mois de sa notification, s'il n'est pas suivi dans ces délais d'un commencement d'exécution (art. L. 53 du dit code).

B – INDEMNISATION

Le fait de l'appui ne donne droit à aucune indemnité dès lors que la propriété privée est frappée d'une servitude (art. L. 51 du code des postes et des télécommunications).

Les dégâts en résultant donnent droit à la réparation du dommage direct, matériel et actuel. En cas de désaccord, recours au tribunal administratif (art. L. 51 du code des postes et des télécommunications), prescription des actions en demande d'indemnité dans les deux ans de la fin des travaux (art. L. 52 du dit code).

C – PUBLICITE

Affichage en mairie et insertion dans l'un des journaux publiés dans l'arrondissement de l'avertissement donné aux intéressés d'avoir à consulter le tracé de la ligne projetée déposé en mairie (art. D. 408 du code des postes et des télécommunications).

Notification individuelle de l'arrêté préfectoral établissant le tracé définitif de la ligne (art. D. 410 du code des postes et des télécommunications). Les travaux peuvent commencer trois jours après cette

notification. En cas d'urgence, le préfet peut prévoir l'exécution immédiate des travaux (art. D. 410 susmentionné).

III - EFFETS DE LA SERVITUDE

A - PREROGATIVES DE LA PUISSANCE PUBLIQUE

1° Prérogatives exercées directement par la puissance publique

Droit pour l'Etat d'établir des supports à l'extérieur des murs ou façades donnant sur la voie publique, sur les toits et terrasses des bâtiments si l'on peut y accéder de l'extérieur, dans les parties communes des propriétés bâties à usage collectif (art. L. 48, alinéa 1, du code des postes et des télécommunications)

Droit pour l'Etat d'établir des conduits et supports sur le sol et le sous-sol des propriétés non bâties et non fermées de murs ou de clôtures (art. L. 48, alinéa 2).

2° Obligations de faire imposées au propriétaire

Néant

B - LIMITATIONS AU DROIT D'UTILISER LE SOL

1° Obligations passives

Obligation pour les propriétaires de ménager le libre passage aux agents de l'administration (art. L. 50 du code des postes et des télécommunications).

2° Droits résiduels du propriétaire

Droit pour le propriétaire d'entreprendre des travaux de démolition, réparation, surélévation ou clôture sous condition d'en prévenir le directeur départemental des postes, télégraphes et téléphones un mois avant le début des travaux (art. L. 49 du code des postes et des télécommunications).

Droit pour le propriétaire, à défaut d'accord amiable avec l'administration, de demander le recours à l'expropriation, si l'exécution des travaux entraîne une dépossession définitive.

PT1

TÉLÉCOMMUNICATIONS

I. – GÉNÉRALITÉS

Servitudes relatives aux transmissions radioélectriques concernant la protection des centres de réception contre les perturbations électromagnétiques.

Code des postes et télécommunications, articles L. 57 à L. 62 inclus et R. 27 à R. 39.

Premier ministre (comité de coordination des télécommunications et télédiffusion).

Ministère des postes, des télécommunications et de l'espace (direction de la production, service du trafic, de l'équipement et de la planification).

Ministère de la défense.

Ministère de l'intérieur.

Ministère de l'équipement, du logement, des transports et de la mer (direction générale de l'aviation civile [services des bases aériennes], direction de la météorologie nationale, direction générale de la marine marchande, direction des ports et de la navigation maritimes, services des phares et balises).

II - PROCÉDURE D'INSTITUTION

A. – PROCÉDURE

Servitudes instituées par un décret particulier à chaque centre, soumis au contreseing du ministre dont les services exploitent le centre et du ministre de l'industrie. Ce décret auquel est joint le plan des servitudes intervient, après consultation des administrations concernées, enquête publique dans les communes intéressées et transmission de l'ensemble du dossier d'enquête au comité de coordination des télécommunications. En cas d'avis défavorable de ce comité il est statué par décret en Conseil d'Etat (art. 31 du code des postes et télécommunications).

Le plan des servitudes détermine autour des centres de réception classés en trois catégories par arrêté du ministre dont le département exploite le centre (art. 27 du code des postes et télécommunications) et dont les limites sont fixées conformément à l'article 29 du code des postes et télécommunications les différentes zones de protection radioélectrique.

Les servitudes instituées par décret sont modifiées selon la procédure déterminée ci-dessus lorsque la modification projetée entraîne un changement d'assiette de la servitude ou son aggravation. Elles sont réduites ou supprimées par décret sans qu'il y ait lieu de procéder à l'enquête (art. R. 31 du code des postes et des télécommunications).

Zone de protection

Autour des centres de réception de troisième catégorie, s'étendant sur une distance maximale de 200 mètres des limites du centre de réception au périmètre de la zone.

Autour des centres de réception de deuxième catégorie s'étendant sur une distance maximale de 1 500 mètres des limites des centres de réception au périmètre de la zone.

Autour des centres de réception de première catégorie s'étendant sur une distance maximale de 3 000 mètres des limites du centre de réception au périmètre de la zone.

Zone de garde radioélectrique

Instituée à l'intérieur des zones de protection des centres de deuxième et première catégorie s'étendant sur une distance de 5 000 mètres et 1 000 mètres des limites du centre de réception au périmètre de la zone (art. R- 28 et R. 29 du code des postes et des télécommunications), où les servitudes sont plus lourdes que dans les zones de protection.

B. – INDEMNISATION

Possible, si l'établissement des servitudes cause aux propriétés et aux ouvrages un dommage direct, matériel et actuel (art. L. 62 du code des postes et télécommunications). La demande d'indemnité doit être faite dans le délai d'un an du jour de la notification des mesures imposées. A défaut d'accord amiable, les contestations relatives à cette indemnité sont de la compétence du tribunal administratif (art. L. 59 du code des postes et des télécommunications).

Les frais motivés par la modification des installations préexistantes incombent à l'administration dans la mesure où elles excèdent la mise en conformité avec la législation en vigueur, notamment en matière de troubles parasites industriels (art. R- 32 du code des postes et des télécommunications).

C. – PUBLICITÉ

Publication des décrets au *Journal officiel* de la République française.

Publication au fichier du ministère des postes, télécommunications et de l'espace (instruction du 21 juin 1961, n° 40) qui alimente le fichier mis à la disposition des préfets, des directeurs départementaux de l'équipement, des directeurs interdépartementaux de l'industrie.

Notification par les maires aux intéressés des mesures qui leur sont imposées.

III. - EFFETS DE LA SERVITUDE

A. - PRÉROGATIVES DE LA PUISSANCE PUBLIQUE

l° Prérogatives exercées directement par la puissance publique

Au cours de l'enquête

Possibilité pour l'administration, en cas de refus des propriétaires, de procéder d'office et à ses frais aux investigations nécessaires à l'enquête (art. L. 58 du code des postes et des télécommunications).

2° Obligations de faire imposées au propriétaire

Au cours de l'enquête publique

Les propriétaires et usagers sont tenus, à la demande des agents enquêteurs, de faire fonctionner les installations et appareils que ceux-ci considèrent comme susceptibles de produire des troubles (art. L. 58 du code des postes et des télécommunications).

Les propriétaires sont tenus, dans les communes désignées par arrêté du préfet, de laisser pénétrer les agents de l'administration chargée de la préparation du dossier d'enquête dans les propriétés non closes de murs ou de clôtures équivalentes et dans les propriétés closes et les bâtiments, à condition qu'ils aient été expressément mentionnés à l'arrêté préfectoral (art. R. 31 du code des postes et des télécommunications).

Dans les zones de protection et même hors de ces zones

Obligation pour les propriétaires et usagers d'une installation électrique produisant ou propageant des perturbations gênant l'exploitation d'un centre de réception de se conformer aux dispositions qui leur seront imposées par l'administration pour faire cesser le trouble (investigation des installations, modifications et maintien en bon état desdites installations) (art. L. 61 du code des postes et, des télécommunications).

B. - LIMITATIONS AU DROIT D'UTILISER LE SOL

I° Obligations passives

Dans les zones de protection et de garde

Interdiction aux propriétaires ou usagers d'installations électriques de produire ou de propager des perturbations se plaçant dans la gamme d'ondes radioélectriques reçues par le centre et présentant pour ces appareils un degré de gravité supérieur à la valeur compatible avec l'exploitation du centre (art. R. 30 du code des postes et des télécommunications).

Dans les zones de garde

Interdiction de mettre en service du matériel susceptible de perturber les réceptions radioélectriques du centre (art. R. 30 du code des postes et des télécommunications).

2° Droits résiduels du propriétaire

Possibilité pour les propriétaires de mettre en service des installations électriques sous les conditions mentionnées ci-dessous.

Dans les zones de protection et de garde

Obligation pour l'établissement d'installations nouvelles (dans les bâtiments existants ou en projet) de se conformer aux servitudes établies pour la zone (instruction interministérielle n° 400 C.C.T. du 21 juin 196l, titre III, 3.2.3.2, 3.2.4, 3.2.7 modifiée).

Lors de la transmission des demandes de permis de construire, le ministre exploitant du centre peut donner une réponse défavorable ou assortir son accord de restrictions quant à l'utilisation de certains appareils ou installations électriques.

Il appartient au pétitionnaire de modifier son projet en ce sens ou d'assortir les installations de dispositions susceptibles d'éviter les troubles. Ces dispositions sont parfois très onéreuses.

Dans les zones de garde radioélectrique

Obligation d'obtenir l'autorisation du ministre dont les services exploitent ou contrôlent le centre pour la mise en service de matériel électrique susceptible de causer des perturbations et pour les modifications audit matériel (art. R. 30 du code des postes et des télécommunications et arrêté interministériel du 21 août 1953 donnant la liste des matériels en cause).

Sur l'ensemble du territoire (y compris dans les zones de protection et de garde)

Obligation d'obtenir l'autorisation préalable à la mise en exploitation de toute installation électrique figurant sur une liste interministérielle (art. 60 du code des postes et des télécommunications, arrêté interministériel du 21 août 1953 et arrêté interministériel du 16 mars 1962).

A4

POLICE DES EAUX

(Cours d'eau non domaniaux)

I. - GENERALITES

Servitudes applicables ou pouvant être rendues applicables aux terrains riverains des cours d'eau non domaniaux ou compris dans l'emprise du lit de ces cours d'eau.
Servitudes de passage et de flottage à bûches perdues.
Servitudes de curage, d'élargissement et de redressement des cours d'eau (applicables également aux cours d'eau mixtes - alinéa 2 de l'article 37 de la loi du 16 décembre 1964 visée ci-après).
Servitudes concernant les constructions, clôtures et plantations.
Loi du 8 avril 1898 sur le régime des eaux (art. 30 à 32 inclus), titre III (des rivières flottables à bûches perdues).
Code rural, livre I, titre III, chapitre I et III, notamment les articles 100 et 101.
Loi n° 64-1245 du 16 décembre 1964 sur le régime et la répartition des eaux et la lutte contre leur pollution.
Décret n° 59-96 du 7 janvier 1959 complété par le décret n° 60-419 du 25 avril 1960.
Code de l'urbanisme, articles L. 421-1, L. 422-1, L. 422-2, R. 421-38-16 et R. 422-8.
Circulaire S/AR/12 du 12 février 1974 concernant la communication aux D.D.E. des servitudes relevant du ministre de l'agriculture.
Circulaire du 27 janvier 1976 relative aux cours d'eau mixtes (J.O. du 26 février 1976). Circulaire n° 78-95 du ministère des transports du 6 juillet 1978 relative aux servitudes d'utilité publique affectant l'utilisation du sol et concernant les cours d'eau (report dans les P.O.S.).
Ministère de l'agriculture - direction de l'aménagement - service de l'hydraulique.

II. - PROCEDURE D'INSTITUTION

A - PROCEDURE

Application des servitudes prévues par le code rural et les textes particuliers, aux riverains des cours d'eau non domaniaux dont la définition a été donnée par la loi n° 64-1245 du 16 décembre 1964.

Application aux riverains des cours d'eau mixtes, des dispositions relatives au curage, à l'élargissement et au redressement des cours d'eau (art. 37, alinéa 2, de la loi du 16 décembre 1964 ; circulaire du 27 janvier 1976 relative aux cours d'eau mixtes).

Procédure particulière en ce qui concerne la servitude de passage des engins mécaniques ;
arrêté préfectoral déterminant après enquête la liste des cours d'eau ou sections de cours d'eau dont les riverains sont tenus de supporter la dite servitude (art. 3 et 9 du décret du 25 avril 1960).

B. - INDEMNISATION

Indemnité prévue pour la servitude de flottage à bûches perdues si celle-ci a été établie par décret, déterminée à l'amiable et par le tribunal d'instance en cas de contestation (art. 32 de la loi du 8 avril 1898).

Indemnité prévue en cas d'élargissement ou de modification du lit du cours d'eau, déterminée à l'amiable ou par le tribunal d'instance en cas de contestation (art. 101 du code rural).
Indemnité prévue pour la servitude de passage des engins mécaniques, déterminée à l'amiable ou par le tribunal d'instance en cas de contestation, si pour ce faire il y a obligation de supprimer des clôtures, arbres et arbustes existant avant l'établissement de la servitude (art. 1 et 3 du décret du 7 janvier 1959).

C. - PUBLICITE

Publicité inhérente à l'enquête préalable à l'institution de la servitude de passage d'engins mécaniques.

Publicité par voie d'affichage en mairie.

Insertion dans un journal publié dans le département, de l'arrêté préfectoral prescrivant l'enquête.

III. - EFFETS DE LA SERVITUDE
A. - PREROGATIVES DE LA PUISSANCE PUBLIQUE
1° Prérogatives exercées directement par la puissance publique

Possibilité pour l'administration de procéder à la suppression des nouvelles constructions, clôtures ou plantations édifiées contrairement aux règles instituées dans la zone de servitude de passage des engins de curage.

2° Obligations de faire imposées au propriétaire

Obligation pour les propriétaires de terrains situés dans la zone de passage des engins de curage, de procéder sur mise en demeure du préfet à la suppression des clôtures, arbres et arbustes existant antérieurement à l'institution de la servitude. En cas d'inexécution, possibilité pour l'organisme ou la collectivité chargé de l'entretien du cours d'eau, d'y procéder d'office, aux frais des propriétaires (art. 3 du décret du 7 janvier 1959).

Obligation pour lesdits propriétaires, d'adresser une demande d'autorisation à la préfecture, avant d'entreprendre tous travaux de construction nouvelle, toute élévation de clôture, toute plantation. Le silence de l'administration pendant trois mois vaut accord tacite.

L'accord peut comporter des conditions particulières de réalisation (art. 10 du décret du 25 avril 1960).

B. - LIMITATIONS AU DROIT D'UTILISER LE SOL
1° Obligations passives

Obligation pour les propriétaires riverains des cours d'eau de laisser passer sur leurs terrains, pendant la durée des travaux de curage, d'élargissement, de régularisation ou de redressement desdits cours d'eau, les fonctionnaires et agents chargés de la surveillance ainsi que les entrepreneurs et ouvriers - ce droit doit s'exercer autant que possible en longeant la rive du cours d'eau (art. 121 du code rural). Cette obligation s'applique également aux riverains des cours d'eau mixtes (§ IV.B. 1 de la circulaire du 27 janvier 1976 relative aux cours d'eau mixtes).

Obligation pour lesdits riverains de recevoir sur leurs terrains des dépôts provenant du curage (servitude consacrée par la jurisprudence).

Obligation pour lesdits riverains de réserver le libre passage pour les engins de curage et de faucardement, soit dans le lit des cours d'eau, soit sur leurs berges dans la limite qui peut être reportée à 4 mètres d'un obstacle situé près de la berge et qui s'oppose au passage des engins (décrets des 7 janvier 1959 et 25 avril 1960).

Obligation pour les riverains des cours d'eau où la pratique du transport de bois par f1ot-tage à bûches perdues a été maintenue de supporter sur leurs terrains une servitude de marchepied dont l'assiette varie avec les textes qui l'ont établie (décret et règlements anciens).

2° Droits résiduels du propriétaire

Possibilité pour les propriétaires riverains des cours d'eau non domaniaux donc les terrains sont frappés de la servitude de passage des engins mécaniques, de procéder à des constructions et plantations. sous condition d'en avoir obtenu l'autorisation préfectorale et de respecter les prescriptions de ladite autorisation (art. 10 du décret du 25 avril 1960).
Si les travaux ou constructions envisagés nécessitent l'obtention d'un permis de construire, celui-ci tient lieu de l'autorisation visée ci-dessus. Dans ce cas, le permis de construire est délivré après consultation du service chargé de la police des cours d'eau et avec l'accord du préfet. Cet accord est réputé donné faute de réponse

dans un délai d'un mois suivant la transmission de la demande de permis de construire par l'autorité chargée de l'instruction (arr. R. 42l-38-16 du code de l'urbanisme).

Si les travaux sont exemptés de permis de construire, mais assujettis au régime de déclaration en application de l'article L. 422-2 du code de l'urbanisme. le service instructeur consulte l'autorité mentionnée à l'article R. 42l-38-l6 dudit code. L'autorité ainsi consultée fait connaître à l'autorité compétente son opposition ou les prescriptions qu'elle demande dans un délai d'un mois à dater de la réception de la demande d'avis par l'autorité consultée. A défaut de réponse dans ce délai, elle est réputée avoir donné un avis favorable (art. R. 422-8 du code de l'urbanisme).

Possibilité pour les propriétaires riverains des cours d'eau non domaniaux de procéder, à condition d'en avoir obtenu l'autorisation préfectorale, à l'édification de barrages ou d'ouvrages destinés à l'établissement d'une prise d'eau, d'un moulin ou d'une usine (art. 97 à 102 et 106 à 107 du code rural et article 644 du code civil et loi du 16 octobre 1919 relative à l'utilisation de l'énergie hydraulique). La demande de permis de construire doit être accompagnée de la justification du dépôt de la demande d'autorisation (art. R. 421-3-3 du code de l'urbanisme).

Ce droit peut être supprimé ou modifié sans indemnité de la part de l'Etat exerçant ses pouvoirs de police dans les conditions prévues par l'article 109 du code rural, aux riverains des cours d'eau mixtes dont le droit à l'usage de l'eau n'a pas été transféré à l'Etat (circulaire du 27 janvier 1976 relative aux cours d'eau mixtes - § IV-B. 2°),

RISQUES NATURELS

I. - GÉNÉRALITÉS

Servitudes résultant des plans d'exposition aux risques naturels prévisibles institués en vue, d'une part, de localiser, caractériser et prévoir les effets des risques naturels existants dans le souci notamment d'informer et de sensibiliser le public et, d'autre part, de définir les mesures et techniques de prévention nécessaires.

Loi n° 82-600 du 13 juillet 1982 relative à l'indemnisation des victimes des catastrophes naturelles (art. 5-1).

Décret n° 84-328 du 3 mai 1984 relatif à l'élaboration des plans d'exposition aux risques naturels prévisibles.

Loi n° 87-565 du 22 juillet 1987 relative à l'organisation de la sécurité civile, à la protection de la forêt contre l'incendie et à la prévention des risques majeurs.

Lettre-circulaire du 20 novembre 1984 relative aux conditions d'application du décret du 3 mai 1984.

Circulaire n° 88-67 du 20 juin 1988 relative aux risques naturels et au droit des sols.

Ministère chargé de l'environnement et de la prévention des risques technologiques et naturels majeurs (direction de l'eau et de la prévention des pollutions et des risques, délégation aux risques majeurs).

Ministère de l'équipement, du logement, des transports et de la mer (direction de l'architecture et de l'urbanisme).

II. - PROCÉDURE D'INSTITUTION

A. - PROCÉDURE

La procédure de création et de révision des plans d'exposition aux risques (P.E.R.) est prévue par le décret du 3 mai 1984 (art. 1er).

1° Initiative

L'établissement et la révision des P.E.R. sont prescrits par arrêté du préfet du département. Lorsque le périmètre mis à l'étude s'étend sur plusieurs départements, l'arrêté est pris conjointement par les préfets de ces départements.

Les communes dont le territoire est inclus dans le périmètre sont saisies pour avis du projet d'arrêté. Passé le délai de deux mois, leur avis est réputé favorable.

Si un territoire homogène au point de vue des risques s'étend sur plusieurs communes, il est préférable, pour des questions de procédure, de prescrire un P.E.R. pour chacune des communes plutôt qu'un P.E.R. multicommunal. Dans ce cas, les études techniques devront être menées conjointement afin d'assurer « l'égalité de traitement ».

Le préfet du département désigne le service extérieur de l'Etat chargé d'élaborer le projet de P.E.R.

2° Contenu du dossier

Le dossier de P.E.R. comprend un rapport de présentation qui tient lieu d'exposé des motifs pour l'institution de la servitude d'utilité publique que constitue le P.E.R., il énonce les caractéristiques des risques naturels prévisibles étudiés et en précise la localisation sur le territoire communal. Le rapport de présentation doit, en outre, justifier les sectorisations des documents graphiques et les prescriptions du règlement, compte tenu de l'importance des risques et des occupations et utilisations du sol.

Le dossier comprend aussi des documents graphiques qui doivent faire apparaître les différentes zones et sous-zones à l'intérieur desquelles s'appliquent les dispositions réglementaires des P.E.R. L'article 5 du décret du 3 mai 1984 distingue trois catégories de zones en raison de l'importance du risque et de la vulnérabilité des biens existants et futurs :

- *zone rouge,* ou zone très exposée pour laquelle la probabilité d'occurrence du risque et la forte intensité de ses effets prévisibles sont telles qu'il n'existe pas de mesure de prévention économiquement opportune autre que l'inconstructibilité ;

- *zone bleue,* ou zone moyennement exposée pour laquelle la probabilité d'occurrence du risque et l'intensité de ses effets prévisibles, moins importants, permettent d'y autoriser certaines occupations et utilisations du sol sous condition de respecter certaines prescriptions. La zone bleue est donc définie de telle sorte que le risque et ses conséquences y soient acceptables moyennant le respect de ces prescriptions ;

- *zone blanche,* ou zone réputée non exposée, pour laquelle l'occurrence du risque et l'intensité de ses effets prévisibles y sont négligeables.

Le dossier comprend enfin un règlement qui détermine les occupations ou utilisations du sol qui sont interdites dans chacune des zones rouge et bleue. De même c'est pour la zone bleue qu'il détermine les mesures de nature à prévenir les risques, à en réduire les conséquences ou à les rendre supportables à l'égard des biens et des activités (art. 6 du décret n° 84-328 du 3 mai 1984).

3° Consultation des communes

Il y a consultation de la (ou des) commune(s) avant la prescription du plan d'exposition aux risques (P.E.R.) par arrêté préfectoral.

Les communes dont le territoire est concerné par le périmètre mis à l'étude sont à nouveau consultées pour avis sur le projet d'arrêté. L'avis des conseils municipaux doit intervenir dans un délai de deux mois au terme duquel cet avis est réputé favorable. Le dossier soumis à avis comprend : le projet d'arrêté, le plan délimitant le périmètre de l'étude, un rapport sommaire justificatif.

Le préfet du département statue sur les avis donnés et le projet est arrêté par lui ou conjointement par les préfets si plusieurs départements sont concernés, éventuellement amendé pour tenir compte des avis.

4° Enquête publique

Le préfet du département prescrit par arrêté l'enquête publique du P.E.R. Cette enquête se déroule dans les formes prévues par le code de l'expropriation pour cause d'utilité publique (il s'agit de l'enquête publique de droit commun de l'article R. 11-4 du code de l'expropriation). Il appartient au préfet de désigner le commissaire enquêteur ou les membres de la commission d'enquête dont la rémunération sera imputée sur les crédits ouverts pour l'élaboration des P.E.R.

Par un souci d'efficacité, le P.E.R. peut être rendu public et soumis à enquête publique par le même arrêté ; en outre, lorsqu'un document d'urbanisme ou une opération, concerné par le projet de P.E.R., doit être soumis à enquête publique, il conviendra de favoriser la simultanéité de ces deux enquêtes.

A l'issue de l'enquête publique, le projet de plan accompagné des conclusions du commissaire enquêteur ou de la commission d'enquête est soumis pour avis aux conseils municipaux concernés. Leur avis doit intervenir dans un délai de deux mois au terme duquel il est réputé favorable.

5° L'approbation

Le plan d'exposition aux risques naturels prévisibles, éventuellement modifié pour tenir compte des résultats de l'enquête publique et des avis des conseils municipaux, est approuvé par arrêté du ou des préfets de département.

En cas d'avis défavorable du commissaire enquêteur ou de la commission d'enquête ou encore d'un conseil municipal, le plan est approuvé par décret en Conseil d'Etat après avis du délégué aux risques majeurs.

PM 1

B. - INDEMNISATION

Aucune indemnité n'est prévue compte tenu de la portée de cette servitude, celle-ci permettant en effet de faire bénéficier des garanties ouvertes en matière d'assurance par la loi du 13 juillet 1982 relative à l'indemnisation des propriétaires victimes des catastrophes naturelles.

Cependant, l'exécution des mesures prévues par les P.E.R., concernant les constructions et installations existantes antérieurement à la publication de l'acte approuvant le plan, ne peuvent entraîner un coût supérieur à 10 p. 100 de la valeur vénale des biens concernés. Dans le cas où la totalité des mesures entraînerait un coût supérieur à cette valeur, il y a lieu d'étudier l'efficacité des mesures partielles et éventuellement de prescrire que celles-ci ne constituent pas une obligation, pour pouvoir continuer à bénéficier des garanties en cas de survenance d'une catastrophe naturelle.

C. - PUBLICITÉ

Publication de l'arrêté préfectoral de prescription du plan d'exposition aux risques naturels prévisibles au recueil des actes administratifs du (ou des) département(s).

Publication du projet de plan d'exposition aux risques naturels prévisibles au recueil des actes administratifs du (ou des) département(s). Les textes ne prévoient pas d'autres mesures de publication du P.E.R. rendu public ; néanmoins, il est souhaitable, d'une part, de publier des avis dans la presse régionale ou locale afin d'assurer une publicité très large de l'opération et, d'autre part, que les services instructeurs se mettent à la disposition du public pour lui fournir toutes les explications nécessaires.

L'acte approuvant le P.E.R. fait l'objet :

- d'une mention au *Journal officiel* de la République française s'il s'agit d'un décret en Conseil d'Etat ;

- d'une mention au recueil des actes administratifs des départements concernés, s'il s'agit d'un arrêté du préfet du département ou d'un arrêté conjoint.

Ces arrêtés font l'objet d'une mention en caractères apparents dans deux journaux régionaux ou locaux diffusés dans le ou les départements concernés.

Une copie de l'acte d'approbation est affichée en mairie.

Pour l'application de l'article 5-1 de la loi du 13 juillet 1982, la publication du plan est réputée faite le trentième jour pour l'affichage en mairie de l'acte d'approbation.

Le P.E.R. est opposable aux tiers dès l'exécution de la dernière mesure de publicité de l'acte l'ayant approuvé.

Le plan approuvé et l'ensemble des documents de la procédure relatifs à chaque commune sont tenus à la disposition du public en préfecture et en mairie (mention de ces mesures de publicité et des lieux où les documents peuvent être consultés est faite avec l'affichage de l'acte d'approbation en mairie (art. 9 du décret).

III. - EFFETS DE LA SERVITUDE

La servitude d'utilité publique constituée par le P.E.R. est opposable à toute personne publique ou privée.

A. - PRÉROGATIVES DE LA PUISSANCE PUBLIQUE

1° Prérogatives exercées directement par la puissance publique

Néant.

2° Obligations de faire imposées au propriétaire

Il n'existe pas d'obligations de faire *stricto sensu*, mais des incitations à faire qui conditionnent la possibilité de bénéficier de la garantie ouverte par la loi du 13 juillet 1982 relative à l'indemnisation des propriétaires victimes de catastrophes naturelles. Ainsi, le règlement du P.E.R. peut assujettir les particuliers à la réalisation de travaux ou ouvrages destinés à diminuer les risques.

En outre, des mesures de prévention peuvent être imposées aux biens existants antérieure- à la publication du P.E.R. (délai de 5 ans pour s'y conformer) mais elles ne peuvent ser des travaux dont le coût excède 10 p. 100 de la valeur vénale des biens concernés 5 du décret).

Cependant, dans le cas où la totalité des mesures entraînerait un coût supérieur à cette r, il y a lieu d'étudier l'efficacité des mesures partielles et éventuellement de prescrire que -ci ne constituent plus une obligation pour pouvoir continuer à bénéficier des garanties, en e survenance d'une catastrophe naturelle.

B. - LIMITATIONS AU DROIT D'UTILISER LE SOL

1° Obligations passives

Réglementation de toute occupation ou utilisation physique du sol, quelle que soit la nature bâtiments, des installations ou des travaux, autres que les biens de l'Etat, qu'ils soient és directement à un risque ou susceptibles de l'aggraver, soumis ou non à un régime orisation ou de déclaration en application de législations extérieures à la loi du illet 1982, assurés ou non, permanents ou non.

nterdiction ou réglementation pour chacune des zones « rouge » et « bleue » des diverses ations et utilisations du sol, en raison de leur degré d'exposition aux risques ou du carac- ggravant qu'elles constituent.

e règlement du P.E.R. précise les diverses catégories entrant dans le champ d'application rmi celles-ci notamment : les bâtiments de toute nature, les terrains de camping et de anage, les murs et clôtures, les équipements de télécommunication et de transport rgie, les plantations, les dépôts de matériaux, les exhaussements et affouillements, les aires itionnement, les démolitions de toute nature, les méthodes culturales...

nterdiction de droit, en zone « rouge », de construire tout bâtiment soumis ou non à is de construire, cette zone étant inconstructible en application de l'article 5 de la loi du llet 1982.

Application du code forestier pour les coupes et abattages d'arbres et défrichements dans la re où cette réglementation est adaptée à la prévention des risques naturels.

e respect des dispositions des P.E.R. conditionne la possibilité de bénéficier de la répara- des dommages matériels directement occasionnés par l'intensité anormale d'un agent el, conformément à l'article 1er de la loi du 13 juillet 1982.

2° Droits résiduels du propriétaire

'ossibilité d'entreprendre les travaux d'entretien et de gestion normaux des bâtiments ntés antérieurement ou encore les travaux susceptibles de réduire les conséquences du , ainsi que les autres occupations et utilisations du sol compatibles avec l'existence du notamment industriel correspondant à l'exercice d'une activité saisonnière.

Cette possibilité concerne évidemment les biens et activités implantés en zone « rouge ».

LOI N° 82-600 DU 13 JUILLET 1982
relative à l'indemnisation des victimes de catastrophes naturelles

L'Assemblée nationale et le Sénat ont adopté,

Le Président de la République promulgue la loi dont la teneur suit :

Art. 1er. - Les contrats d'assurance, souscrits par toute personne physique ou morale autre que l'Etat et garantissant les dommages d'incendie ou tous autres dommages à des biens situés en France, ainsi que les dommages aux corps de véhicules terrestres à moteur, ouvrent droit à la garantie de l'assuré contre les effets des catastrophes naturelles sur les biens faisant l'objet de tels contrats.

En outre, si l'assuré est couvert contre les pertes d'exploitation, cette garantie est étendue aux effets des catastrophes naturelles, dans les conditions prévues au contrat correspondant.

Sont considérés comme les effets des catastrophes naturelles, au sens de la présente loi, les dommages matériels directs ayant eu pour cause déterminante l'intensité anormale d'un agent naturel, lorsque les mesures habituelles à prendre pour prévenir ces dommages n'ont pu empêcher leur survenance ou n'ont pu être prises.

L'état de catastrophe naturelle est constaté par arrêté interministériel.

Art. 2. - Les entreprises d'assurance doivent insérer dans les contrats visés à l'article 1er une clause étendant leur garantie aux dommages visés au troisième alinéa dudit article.

La garantie ainsi instituée ne peut excepter aucun des biens mentionnés au contrat ni opérer d'autre abattement que ceux qui seront fixés dans les clauses types prévues à l'article 3.

Elle est couverte par une prime ou cotisation additionnelle, individualisée dans l'avis d'échéance du contrat visé à l'article 1er et calculée à partir d'un taux unique défini par arrêté pour chaque catégorie de contrat. Ce taux est appliqué au montant de la prime ou cotisation principale ou au montant des capitaux assurés, selon la catégorie de contrat.

Les indemnisations résultant de cette garantie doivent être attribuées aux assurés dans un délai de trois mois à compter de la date de remise de l'état estimatif des biens endommagés ou des pertes subies, sans préjudice de dispositions contractuelles plus favorables ou de la date de publication, lorsque celle-ci est postérieure, de la décision administrative constatant l'état de catastrophe naturelle.

Art. 3. - Dans un délai d'un mois à compter de la date de publication de la présente loi, les contrats visés à l'article 1er sont réputés, nonobstant toute disposition contraire, contenir une telle clause.

Des clauses types réputées écrites dans ces contrats sont déterminées par arrêté avant cette date.

Art. 4. - L'article L. 431-3 du code des assurances est complété par les dispositions suivantes :

« La caisse centrale de réassurance est habilitée à pratiquer les opérations de réassurance des risques résultant de catastrophes naturelles, avec la garantie de l'Etat, dans des conditions fixées par décret en Conseil d'Etat. »

Art. 5. - I. - L'Etat élabore et met en application des plans d'exposition aux risques naturels prévisibles, qui déterminent notamment les zones exposées et les techniques de prévention à y mettre en œuvre tant par les propriétaires que par les collectivités ou les établissements publics. Ces plans sont élaborés et révisés dans des conditions définies par décret en Conseil d'Etat. Ils valent servitude d'utilité publique et sont annexés au plan d'occupation des sols, conformément à l'article L. 123-10 du code de l'urbanisme.

Dans les terrains classés inconstructibles par un plan d'exposition, l'obligation prévue au premier alinéa de l'article 2 ne s'impose pas aux entreprises d'assurance à l'égard des biens et des activités visés à l'article 1er, à l'exception, toutefois, des biens et des activités existant antérieurement à la publication de ce plan.

Cette obligation ne s'impose pas non plus aux entreprises d'assurance à l'égard des biens immobiliers construits et des activités exercées en violation des règles administratives en vigueur lors de leur mise en place et tendant à prévenir les dommages causés par une catastrophe naturelle.

Les entreprises d'assurance ne peuvent toutefois se soustraire à cette obligation que lors de la conclusion initiale ou du renouvellement du contrat.

A l'égard des biens et des activités situés dans les terrains couverts par un plan d'exposition, qui n'ont cependant pas été classés inconstructibles à ce titre, les entreprises d'assurance peuvent exceptionnellement déroger aux dispositions de l'article 2, deuxième alinéa, sur décision d'un bureau central de tarification, dont les conditions de constitution et les règles de fonctionnement sont fixées par décret en Conseil d'Etat.

A l'égard des biens et activités couverts par un plan d'exposition et implantés antérieurement à sa publication, la même possibilité de dérogation pourra être ouverte aux entreprises d'assurance lorsque le propriétaire ou l'exploitant ne se sera pas conformé dans un délai de cinq ans aux prescriptions visées au premier alinéa du présent article.

Le bureau central de tarification fixe des abattements spéciaux dont les montants maxima sont déterminés par arrêté, par catégorie de contrat.

Lorsqu'un assuré s'est vu refuser par trois entreprises d'assurance l'application des dispositions de la présente loi, il peut saisir le bureau central de tarification, qui impose à l'une des entreprises d'assurance concernées, que choisit l'assuré, de le garantir contre les effets des catastrophes naturelles.

Toute entreprise d'assurance ayant maintenu son refus de garantir un assuré dans les conditions fixées par le bureau central de tarification, est considérée comme ne fonctionnant plus conformément à la réglementation en vigueur et encourt le retrait de l'agrément administratif prévu à l'article L. 321-1 du code des assurances.

Est nulle toute clause des traités de réassurance tendant à exclure le risque de catastrophe naturelle de la garantie de réassurance en raison des conditions d'assurance fixées par le bureau central de tarification.

II. - Les salariés résidant ou habituellement employés dans une zone touchée par une catastrophe naturelle peuvent bénéficier d'un congé maximum de vingt jours non rémunérés, pris en une ou plusieurs fois, à leur demande, pour participer aux activités d'organismes apportant une aide aux victimes de catastrophes naturelles.

En cas d'urgence, ce congé peut être pris sous préavis de vingt-quatre heures.

Le bénéfice du congé peut être refusé par l'employeur s'il estime que ce refus est justifié par des nécessités particulières à son entreprise et au fonctionnement de celle-ci. Ce refus doit être motivé. Il ne peut intervenir qu'après consultation du comité d'entreprise ou d'établissement ou, à défaut, des délégués du personnel.

Art. 6. - Les dispositions de la présente loi ne sont pas applicables aux départements d'outre-mer. Une loi ultérieure fixera un régime adapté aux particularités de ces départements.

Art. 7. - Sont exclus du champ d'application de la présente loi les dommages causés aux récoltes non engrangées, aux cultures, aux sols et au cheptel vif hors bâtiment, dont l'indemnisation reste régie par les dispositions de la loi n° 64-706 du 10 juillet 1964 modifiée organisant un régime de garantie contre les calamités agricoles.

Sont exclus également du champ d'application de la présente loi les dommages subis par les corps de véhicules aériens, maritimes, lacustres et fluviaux ainsi que les marchandises transportées et les dommages visés à l'article L. 242-1 du code des assurances.

Les contrats d'assurance garantissant les dommages mentionnés aux alinéas précédents ne sont pas soumis au versement de la prime ou cotisation additionnelle.

Art. 8. - L'article L. 121-4 du code des assurances est remplacé par les dispositions suivantes :

« *Art. L. 121-4.* - Celui qui est assuré auprès de plusieurs assureurs par plusieurs polices, pour un même intérêt, contre un même risque, doit donner immédiatement à chaque assureur connaissance des autres assureurs.

« L'assuré doit, lors de cette communication, faire connaître le nom de l'assureur avec lequel une autre assurance a été contractée et indiquer la somme assurée.

« Quand plusieurs assurances contre un même risque sont contractées de manière dolosive ou frauduleuse, les sanctions prévues à l'article L. 121-3, premier alinéa, sont applicables.

« Quand elles sont contractées sans fraude, chacune d'elles produit ses effets dans les limites des garanties du contrat et dans le respect des dispositions de l'article L. 121-1, quelle que soit la date à laquelle l'assurance aura été souscrite. Dans ces limites, le bénéficiaire du contrat peut obtenir l'indemnisation de ses dommages en s'adressant à l'assureur de son choix.

« Dans les rapports entre assureurs, la contribution de chacun d'eux est déterminée en appliquant au montant du dommage le rapport existant entre l'indemnité qu'il aurait versée s'il avait été seul et le montant cumulé des indemnités qui auraient été à la charge de chaque assureur s'il avait été seul. »

Art. 9. - Dans l'article L. 111-2 du code des assurances, les termes : « L. 121-4 à L. 121-8 » sont remplacés par les termes : « L. 121-5 à L. 121-8 ».

Art. 10. - Les deux derniers alinéas de l'article L. 121-4 du code des assurances sont applicables aux contrats en cours nonobstant toute disposition contraire.

La présente loi sera exécutée comme loi de l'Etat.

Fait à Paris, le 13 juillet 1982.

DÉCRET N° 84-328 DU 3 MAI 1984
relatif à l'élaboration des plans d'exposition aux risques naturels prévisibles

Le Premier ministre,

Sur le rapport du ministre de l'économie, des finances et du budget et du ministre de l'intérieur et de la décentralisation,

Vu le code de l'urbanisme ;

Vu la loi n° 82-600 du 13 juillet 1982 relative à l'indemnisation des victimes des catastrophes naturelles, et notamment son article 5 ;

Le Conseil d'Etat (section de l'intérieur) entendu,

Décrète :

Art. 1er. - L'établissement et la révision des plans d'exposition aux risques naturels prévus à l'article 5 de la loi du 13 juillet 1982 susvisée sont prescrits par arrêté du commissaire de la République du département.

Lorsque le périmètre mis à l'étude s'étend sur plusieurs départements, l'arrêté est pris conjointement par les commissaires de la République de ces départements ; l'arrêté précise celui des commissaires de la République qui est chargé de conduire la procédure.

Art. 2. - L'arrêté prescrivant l'établissement d'un plan d'exposition aux risques naturels prévisibles détermine le périmètre mis à l'étude et la nature des risques qui sont pris en compte ; il désigne le service extérieur de l'Etat qui sera chargé d'instruire le projet.

Les communes dont le territoire est inclus dans le périmètre sont saisies, pour avis, du projet d'arrêté. Cet avis est réputé favorable passé le délai de deux mois qui suit leur saisine.

L'arrêté est transmis aux maires de ces communes ; il est publié au Recueil des actes administratifs du ou des départements.

Art. 3. - Le plan d'exposition aux risques naturels prévisibles comprend :

1° Un rapport de présentation ;

2° Un ou plusieurs documents graphiques ;

3° Un règlement.

Art. 4. - Le rapport de présentation :

1° Enonce les caractéristiques des risques naturels prévisibles étudiés et en précise la localisation sur le territoire communal ;

2° Justifie les prescriptions du ou des documents graphiques et du règlement compte tenu de l'importance des risques que des occupations ou utilisations susceptibles de les aggraver ou d'en aggraver les effets.

Il peut, également, indiquer les équipements collectifs dont le fonctionnement peut être perturbé gravement ou interrompu par la survenance d'une catastrophe naturelle.

Art. 5. - Le ou les documents graphiques délimitent à l'intérieur du périmètre du plan :

1° Une zone « rouge » estimée très exposée et où certains risques naturels sont particulièrement redoutables ; cette zone est inconstructible en application de l'article 5 de la loi du 13 juillet 1982 susvisée ; toutefois peuvent y être autorisés les aménagements destinés à assurer la protection des constructions existantes ;

2° Une zone « bleue » exposée à des risques moindres ;

3° Une zone « blanche » sans risques prévisibles.

Art. 6. - I. - Le règlement détermine les occupations ou utilisations du sol qui sont interdites dans chacune des zones « rouge » et « bleue ».

II. - Il détermine, pour la zone « bleue », les mesures de nature à prévenir les risques, à en réduire les conséquences ou à les rendre supportables tant à l'égard des biens et activités implantés antérieurement à la publication du plan que de tous les biens et activités qui peuvent y être implantés. Ces mesures peuvent être définies par référence à des documents techniques préétablis.

Les mesures définies à l'alinéa précédent tiennent compte de l'opportunité économique ; elles peuvent différer selon qu'elles s'appliquent à des biens et activités existants ou en projet.

L'exécution des mesures de prévention prévues par le plan d'exposition aux risques naturels prévisibles concernant les biens existant antérieurement à la publication de ce plan ne peuvent entraîner un coût supérieur à 10 p. 100 de la valeur vénale des biens concernés.

Art. 7. - Le commissaire de la République adresse, pour avis, l'ensemble du projet de plan d'exposition aux risques naturels prévisibles aux communes concernées. Lorsque ces avis ont été recueillis, ou réputés acquis, le projet de plan, éventuellement modifié pour en tenir compte, est rendu public par arrêté du commissaire de la République du département ou, dans le cas prévu à l'article 1er, par arrêté conjoint.

Le projet de plan est alors soumis à une enquête publique dans les formes prévues par le code de l'expropriation pour cause d'utilité publique. L'enquête s'effectue dans le respect du secret de la défense nationale et du secret industriel.

A l'issue de l'enquête, le projet de plan accompagné des conclusions du commissaire enquêteur ou de la commission d'enquête est soumis, pour avis, aux conseils municipaux concernés.

Les avis des conseils municipaux prévus au présent article sont réputés favorables passé le délai de deux mois qui suit leur saisine.

Art. 8. - Le plan d'exposition aux risques naturels prévisibles, éventuellement modifié pour tenir compte des résultats de l'enquête et des avis des conseils municipaux, est approuvé par arrêté du ou des commissaires de la République de département.

En cas d'avis défavorable du commissaire enquêteur, de la commission d'enquête ou d'un conseil municipal, le plan est approuvé par décret en Conseil d'Etat après avis du délégué aux risques majeurs.

Art. 9. - L'acte approuvant un plan d'exposition aux risques naturels prévisibles fait l'objet :

1° D'une mention au *Journal officiel* de la République française s'il s'agit d'un décret en Conseil d'Etat ;

2° D'une mention au Recueil des actes administratifs des départements concernés s'il s'agit d'un arrêté d'un commissaire de la République ou d'arrêtés conjoints. Dans ce cas, ces arrêtés font l'objet d'une mention en caractères apparents dans deux journaux régionaux ou locaux diffusés dans le ou les départements concernés.

Une copie de l'acte d'approbation est ensuite affichée en mairie.

Pour l'application des dispositions de l'article 51 de la loi du 13 juillet 1982 susvisée, la publication du plan est réputée faite le 30e jour d'affichage en mairie de l'acte d'approbation.

Ce plan approuvé et l'ensemble des documents de la procédure relatifs à chaque commune sont tenus à la disposition du public en préfecture et en mairie. Mention de ces mesures de publicité et des lieux où les documents peuvent être consultés est faite avec l'affichage de l'acte d'approbation prévu à l'alinéa précédent.

Art. 10. - Le 13 du IV de la liste des servitudes d'utilité publique affectant l'utilisation du sol annexée à l'article R. 126-1 du code de l'urbanisme est complété par les dispositions suivantes :

« Servitudes résultant des plans d'exposition aux risques naturels prévisibles et instituées en application de l'article 5-I, premier alinéa, de la loi n° 82-600 du 13 juillet 1982. »

Art. 11. - Le ministre de l'économie, des finances et du budget, le ministre de l'intérieur et de la décentralisation, le ministre de l'agriculture, le ministre de l'industrie et de la recherche, le ministre de l'urbanisme et du logement et le secrétaire d'Etat auprès du Premier ministre, chargé de l'environnement et de la qualité de la vie, sont chargés, chacun en ce qui le concerne, de l'exécution du présent décret, qui sera publié au *Journal officiel* de la République française.

Fait à Paris, le 3 mai 1984.

T7

RELATIONS AÉRIENNES
(Installations particulières)

I – GÉNÉRALITÉS

Servitudes aéronautiques instituées pour la protection de la circulation aérienne. Servitudes à l'extérieur des zones de dégagement concernant des installations particulières.

Code de l'aviation civile, 2e et 3e parties, livre II, titre IV, chapitre IV, et notamment les articles R. 244-1 et D. 244-1 à D. 244-4 inclus.

Code de l'urbanisme, article L. 421-1, L. 422-1, L. 422-2, R. 421-38-13 et R. 422-8.

Arrêté interministériel du 31 juillet 1963 définissant les installations dont l'établissement à l'extérieur des zones grevées de servitudes aéronautiques de dégagement est soumis à autorisation du ministre chargé de l'aviation civile et du ministre de la défense (en cours de modification).

Arrêté du 31 décembre 1984 fixant les spécifications techniques destinées à servir de base à l'établissement des servitudes aéronautiques, à l'exclusion des servitudes radioélectriques.

Ministère chargé des transports (direction de l'aviation civile, direction de la météorologie nationale).

Ministère de la défense (direction de l'administration générale, sous-direction du domaine et de l'environnement).

II - PROCÉDURE D'INSTITUTION

A – PROCÉDURE

Applicable sur tout le territoire national (art. R. 244-2 du code de l'aviation civile).

Autorisation spéciale délivrée par le ministre chargé de l'aviation civile ou, en ce qui le concerne, par le ministre chargé des armées pour l'établissement de certaines installations figurant sur les listes déterminées par arrêtés ministériels intervenant après avis de la commission centrale des servitudes aéronautiques.

Les demandes visant des installations exemptées de permis de construire devront être adressées au directeur départemental de l'équipement. Récépissé en sera délivré (art. D. 244-2 du code de l'aviation civile). Pour les demandes visant des installations soumises au permis de construire, voir ci-dessous III-B-2°, avant dernier alinéa.

B – INDEMNISATION

Le refus d'autorisation ou la subordination de l'autorisation à des conditions techniques imposées dans l'intérêt de la sécurité de la navigation aérienne ne peuvent en aucun cas ouvrir un droit à indemnité au bénéfice du demandeur (art. D. 244-3 du code de l'aviation civile).

C – PUBLICITÉ

Notification, dans un délai de deux mois à compter de la date du dépôt de la demande, de la décision ministérielle accordant ou refusant le droit de procéder aux installations en cause.

Le silence de l'administration au-delà de deux mois vaut accord pour les travaux décrits dans la demande, qu'ils soient ou non soumis à permis de construire, sous réserve de se conformer aux autres dispositions législatives et réglementaires.

III - EFFETS DE LA SERVITUDE

A - PRÉROGATIVES DE LA PUISSANCE PUBLIQUE

1° Prérogatives exercées directement par la puissance publique

Néant.

2° Obligations de faire imposées au propriétaire

Obligation pour le propriétaire d'une installation existante constituant un danger pour la navigation aérienne de procéder, sur injonction de l'administration, à sa modification ou sa suppression.

B - LIMITATIONS AU DROIT D'UTILISER LE SOL

1° Obligations passives

Interdiction de créer certaines installations déterminées par arrêtés ministériels qui, en raison de leur hauteur, seraient susceptibles de nuire à la navigation aérienne, et cela en dehors de zones de dégagement.

2° Droits résiduels du propriétaire

Possibilité pour le propriétaire de procéder à l'édification de telles installations, sous conditions, si elles ne sont pas soumises à l'obtention du permis de construire et à l'exception de celles relevant de la loi du 15 juin 1906 sur la distribution d'énergie et de celles pour lesquelles les arrêtés visés à l'article D. 244-1 institueront des procédures spéciales, de solliciter une autorisation à l'ingénieur en chef des ponts et chaussées du département dans lequel les installations sont situées.

La décision est notifiée dans un délai de deux mois à compter de la date de dépôt de la demande ou, le cas échéant, du dépôt des pièces complémentaires. Passé ce délai, l'autorisation est réputée accordée pour les travaux décrits dans la demande, sous réserve toutefois de se conformer aux autres dispositions législatives ou réglementaires (art. D. 244-1, alinéa I, du code de l'aviation civile).

Si les constructions sont soumises à permis de construire et susceptibles en raison de leur emplacement et de leur hauteur de constituer un obstacle à la navigation aérienne et qu'elles sont à ce titre soumises à autorisation du ministre chargé de l'aviation civile ou de celui chargé des armées en vertu de l'article R. 244-1 du code de l'aviation civile, le permis de construire ne peut être accordé qu'avec l'accord des ministres intéressés. Cet accord est réputé donné faute de réponse dans un délai d'un mois suivant la transmission de la demande de permis de construire par l'autorité chargée de son instruction (art. R. 421-38-13 du code de l'urbanisme).

Si les travaux envisagés sont exemptés de permis de construire, mais soumis au régime de déclaration en application de l'article L. 422-2 du code de l'urbanisme, le service instructeur consulte l'autorité mentionnée à l'article R. 421.38-13 dudit code. L'autorité ainsi consultée fait connaître son opposition ou les prescriptions qu'elle demande dans un délai d'un mois à dater de la réception de la demande d'avis par l'autorité consultée. A défaut de réponse dans ce délai, elle est réputée avoir émis un avis favorable (art. R. 422-8 du code de l'urbanisme).

AS1

CONSERVATION DES EAUX

I. – GÉNÉRALITÉS

Servitudes résultant de l'instauration de périmètres de protection des eaux destinées à la consommation humaine et des eaux minérales

Protection des eaux destinées à la consommation humaine (art. L. 20 du code de la santé publique, modifié par l'article 7 de la loi n° 64-1245 du 16 décembre 1964 ; décret n° 61-859 du 1er août 1961 modifié par les décrets n° 67-1093 du 15 décembre 1967 et n° 89-3 du 3 janvier 1989).

Circulaire du 10 décembre 1968 (affaires sociales). *Journal officiel* du 22 décembre 1968.

Protection des eaux minérales (art. L. 736 et suivants du code de la santé publique).

Ministère de la solidarité, de la santé et de la protection sociale (direction générale de la santé, sous-direction de la protection générale et de l'environnement).

Voir arrêtés préfectoraux